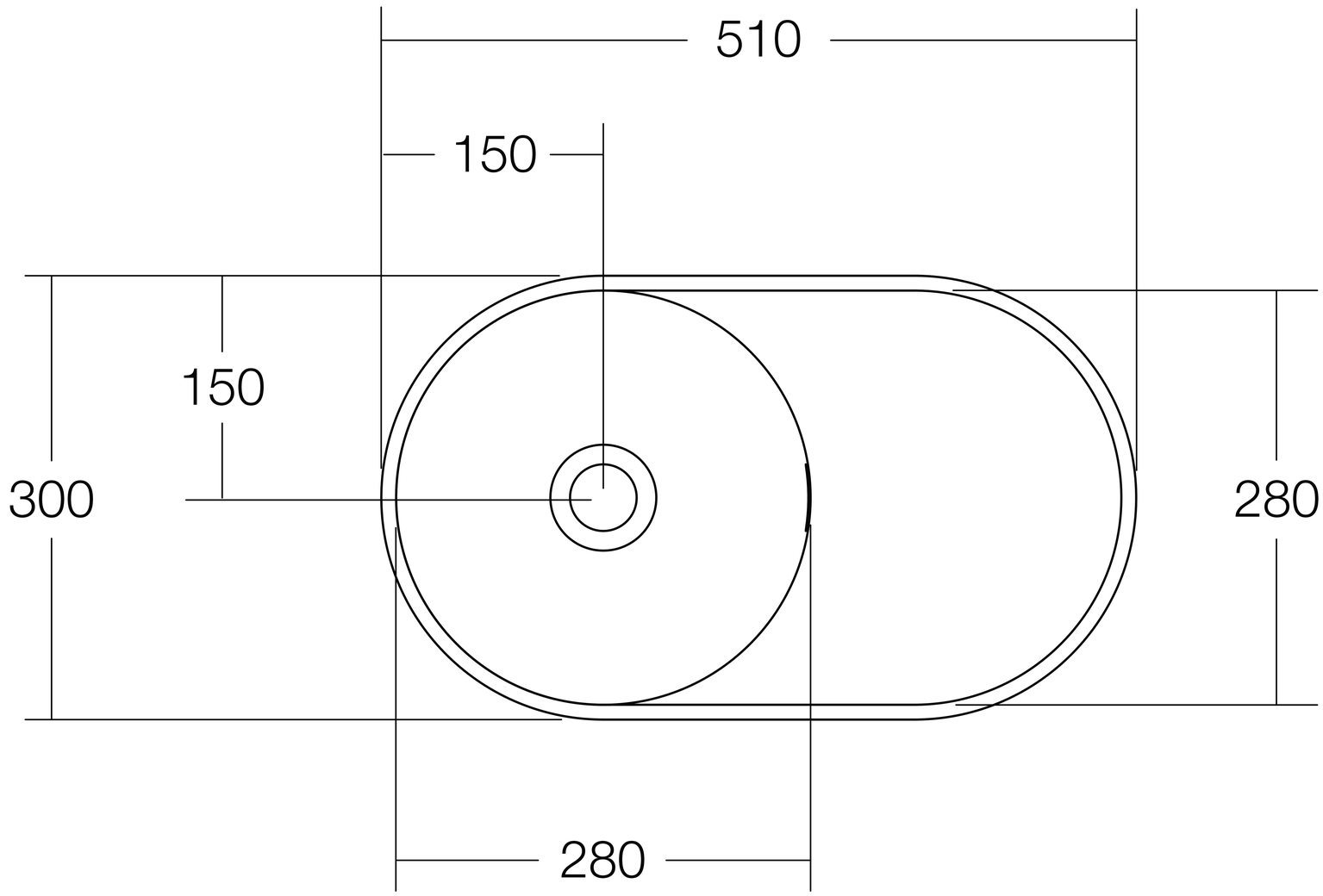
510
150
150
300
280
280

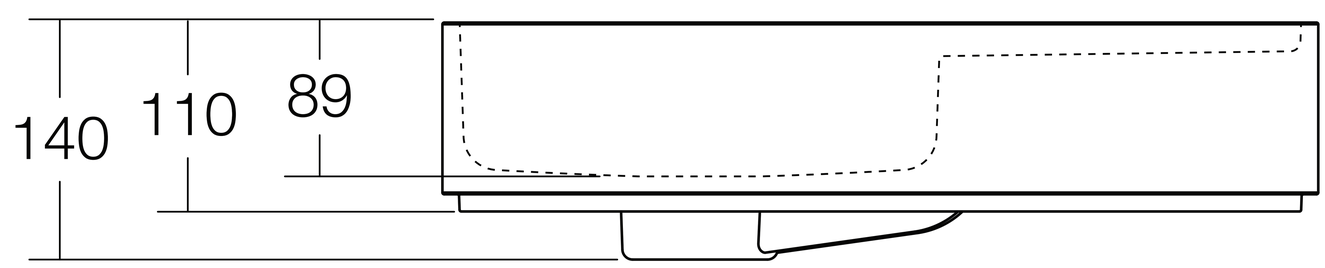
140
110
89

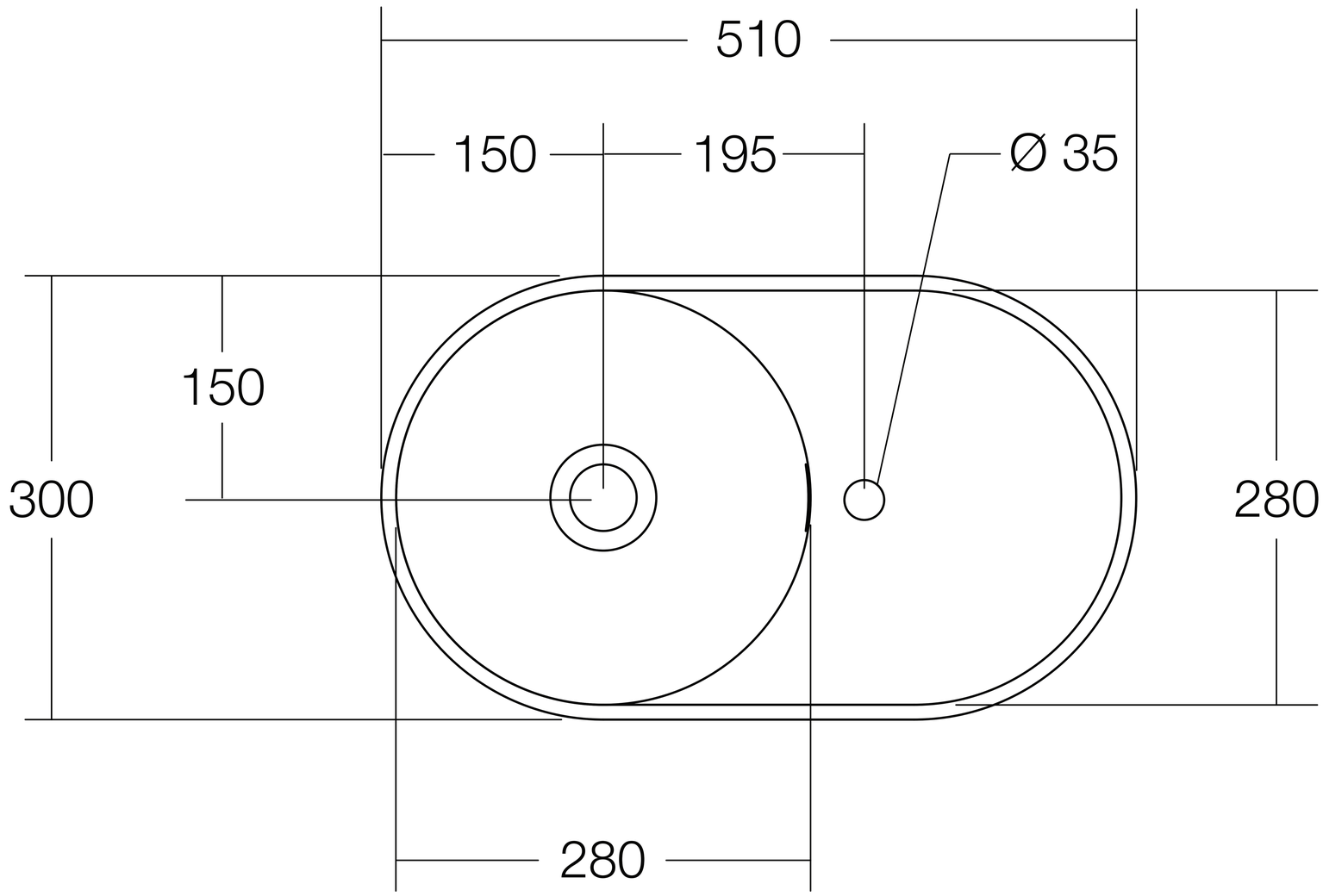
510
150
195
Ø 35
150
300
280
280

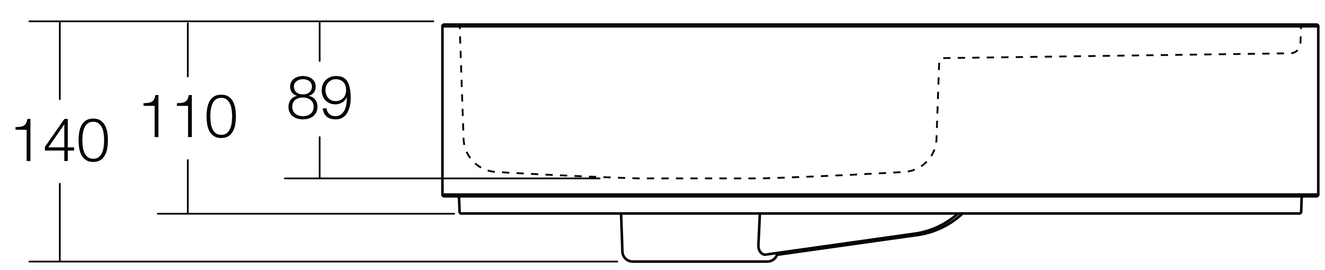
140
110
89