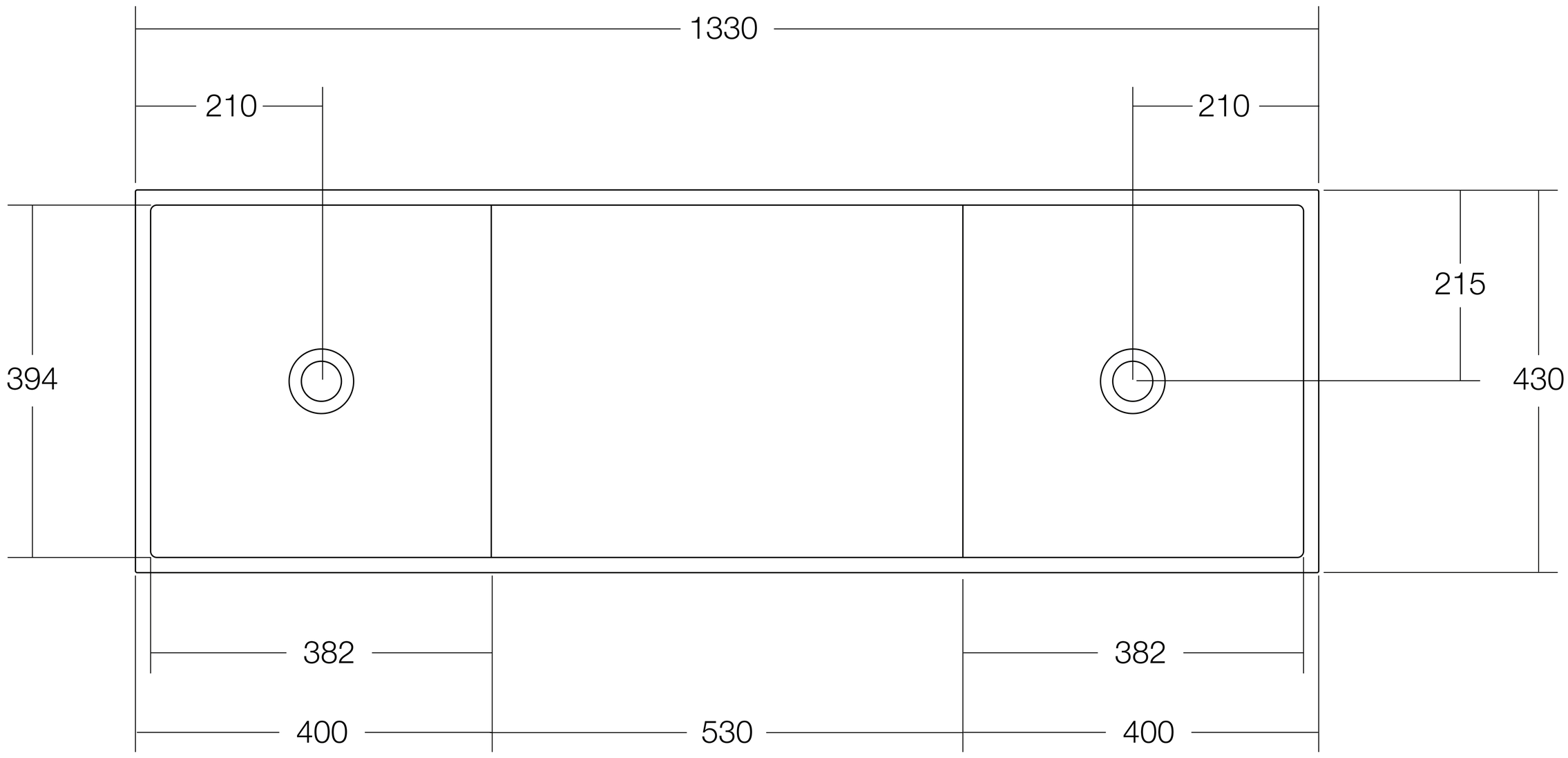
1330
210
210
394
215
430
382
382
400
530
400

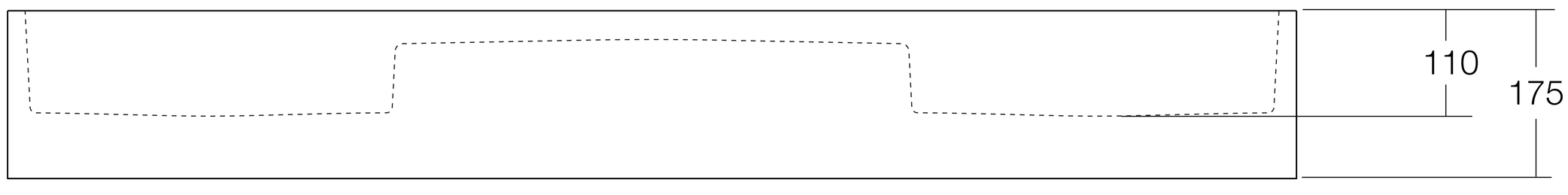
110
175