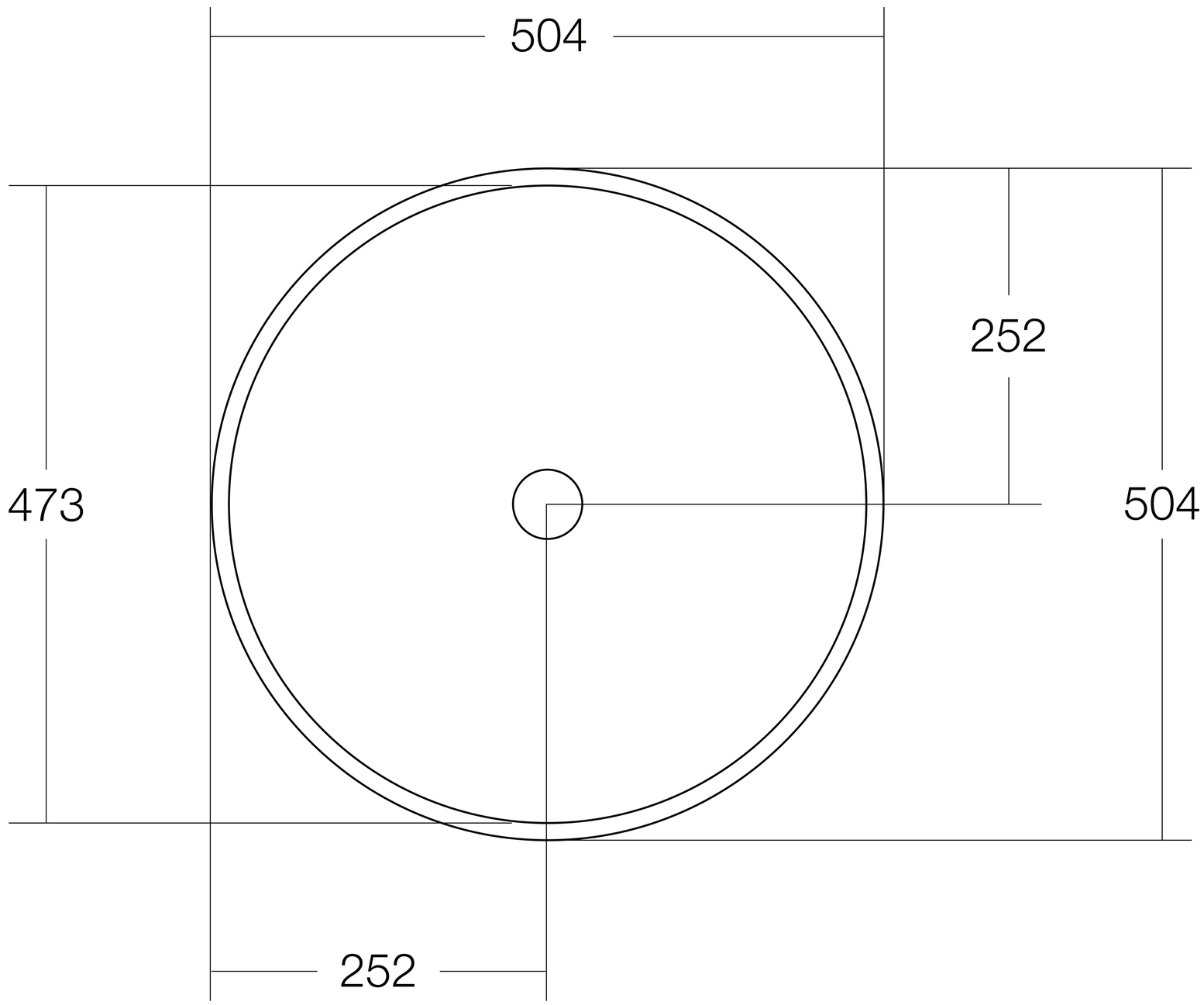
504
252
473
504
252

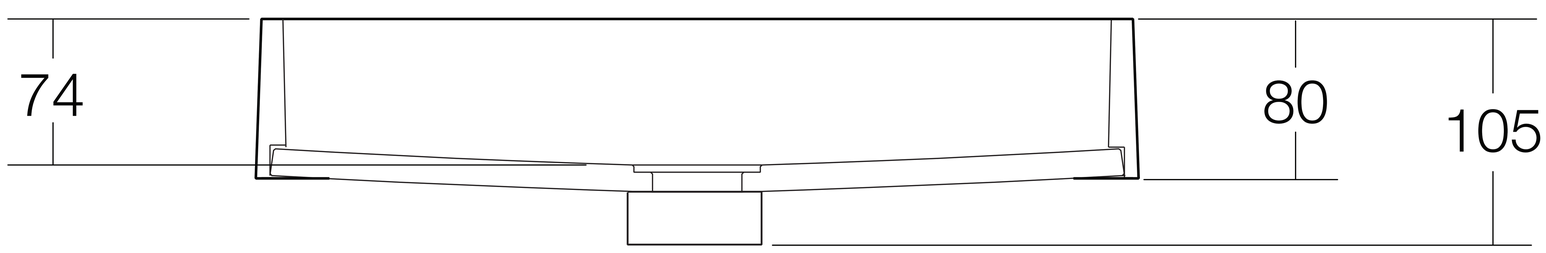
74
80
105