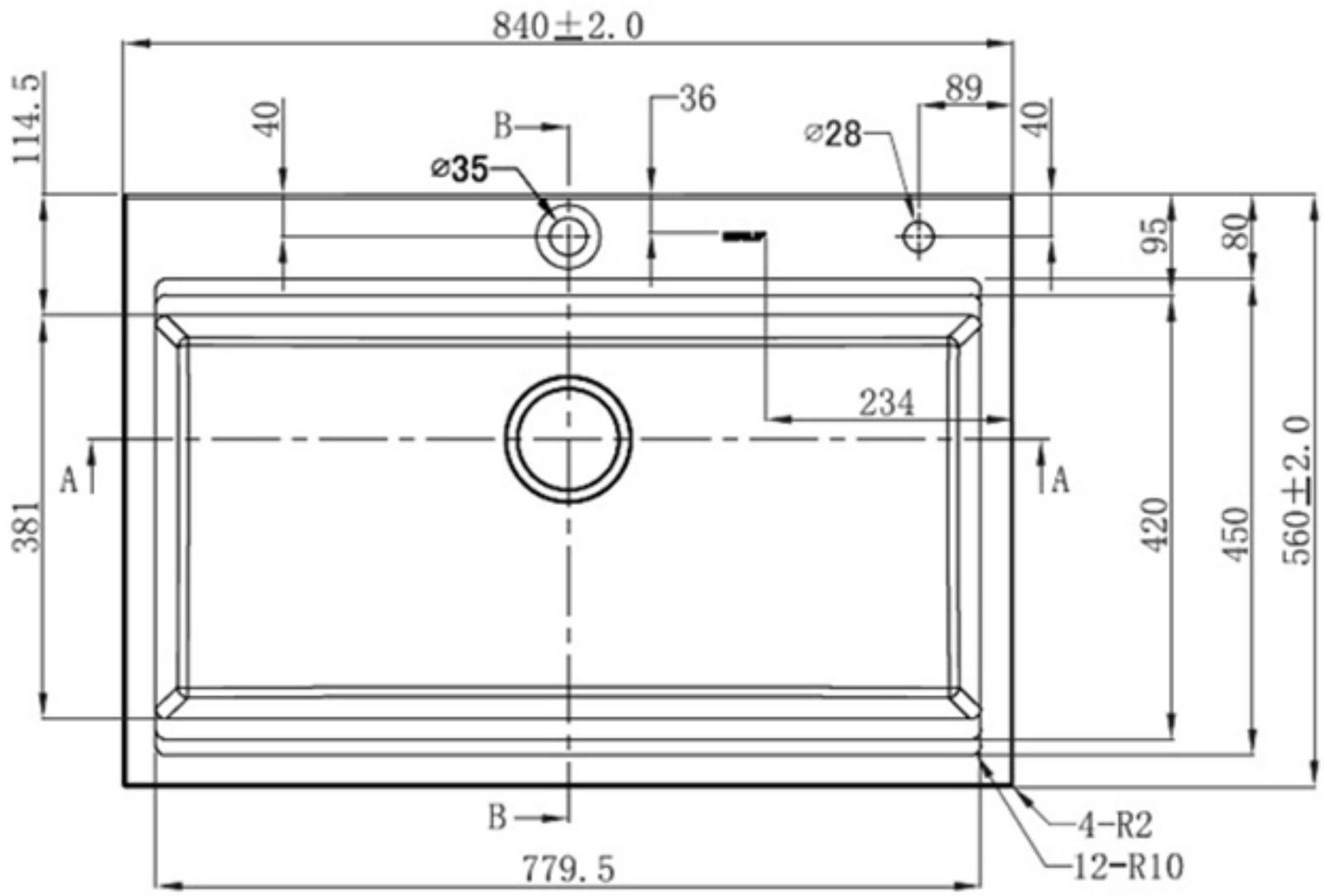
840±2.0
114.5
40
36
89
40
B
⌀35
⌀28
95
80
234
A
A
381
420
450
560±2.0
B
4-R2
12-R10
779.5

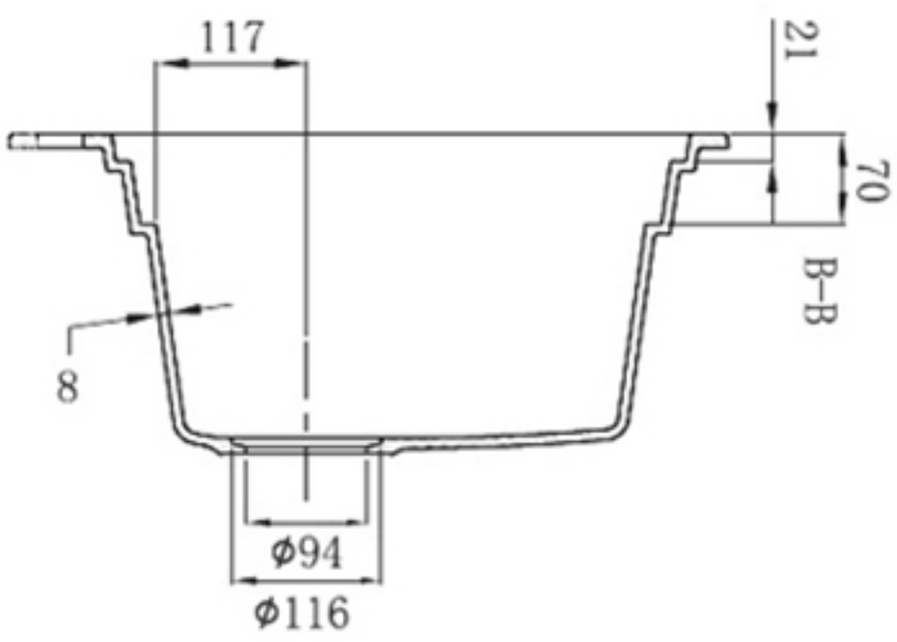
117
21
70
B-B
8
⌀94
⌀116

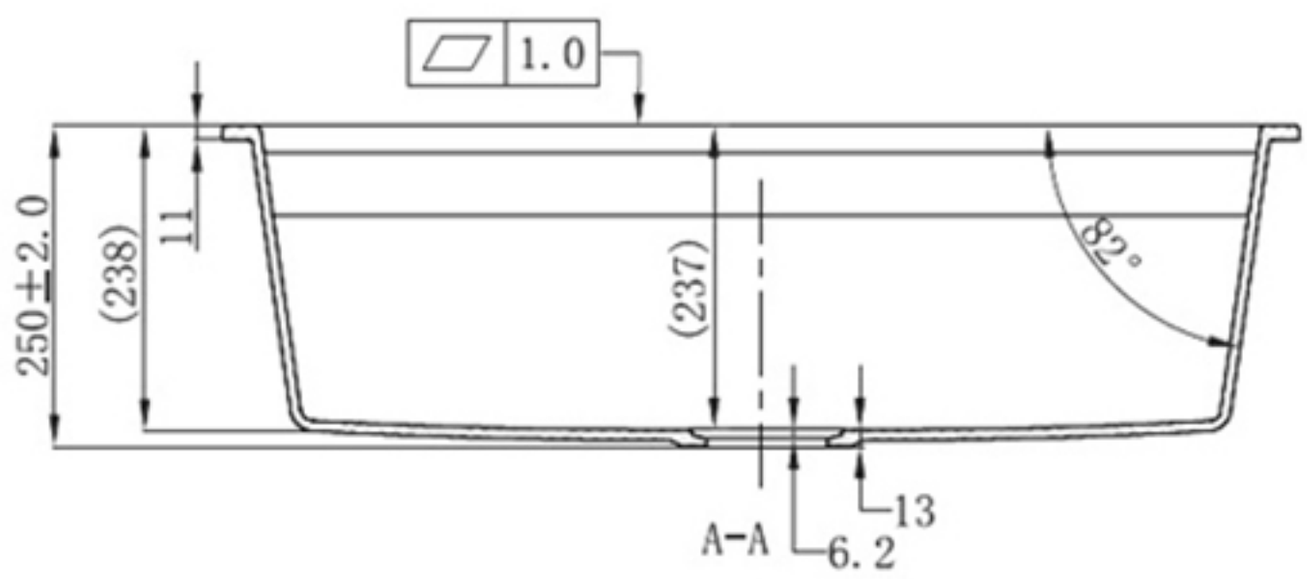
1.0
250±2.0
(238)
11
(237)
82°
13
A-A
6.2