DIMENSIONS

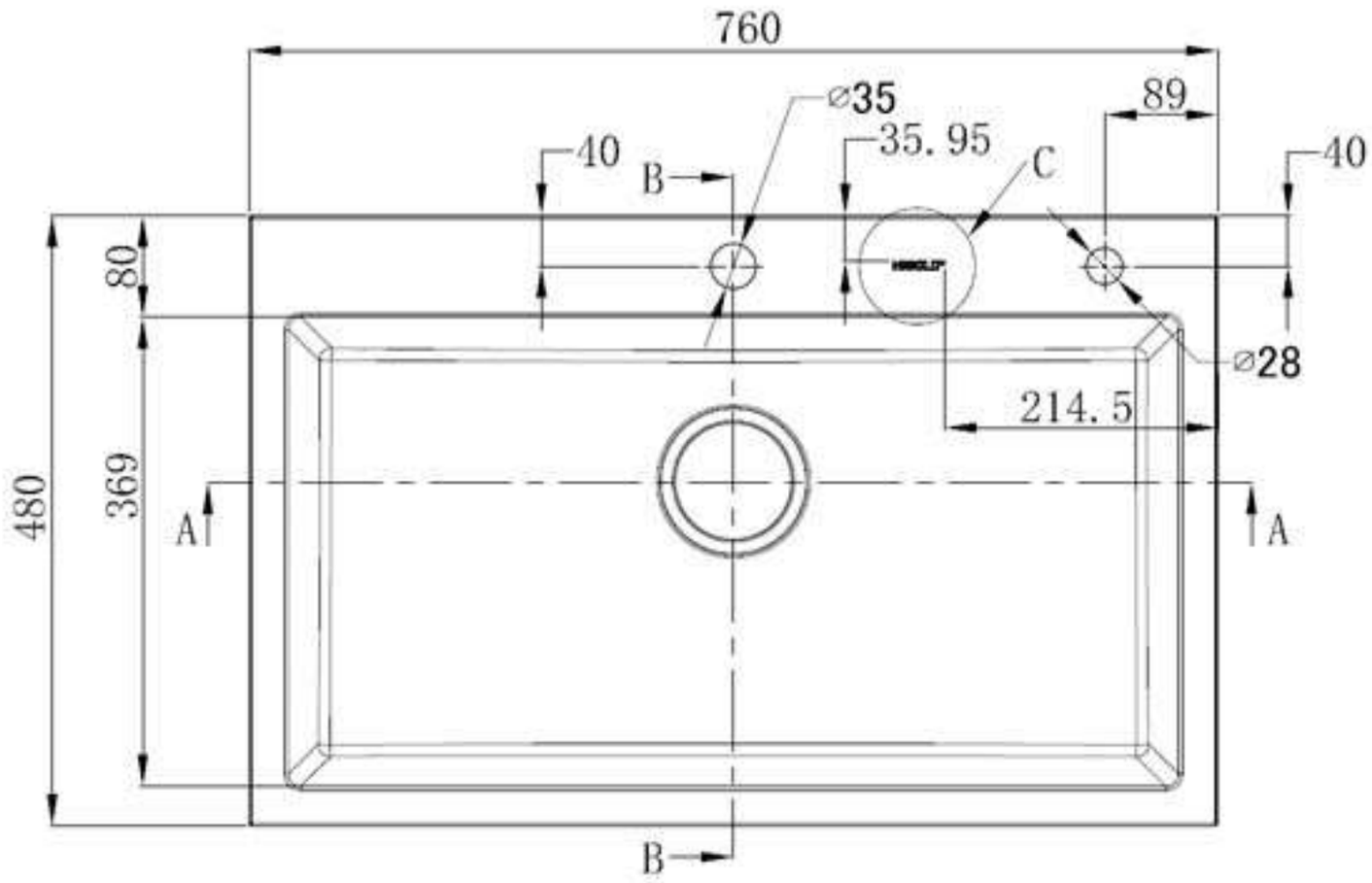
760
⌀35
89
40
B
35.95
C
40
80
⌀28
214.5
480
369
A
A
B

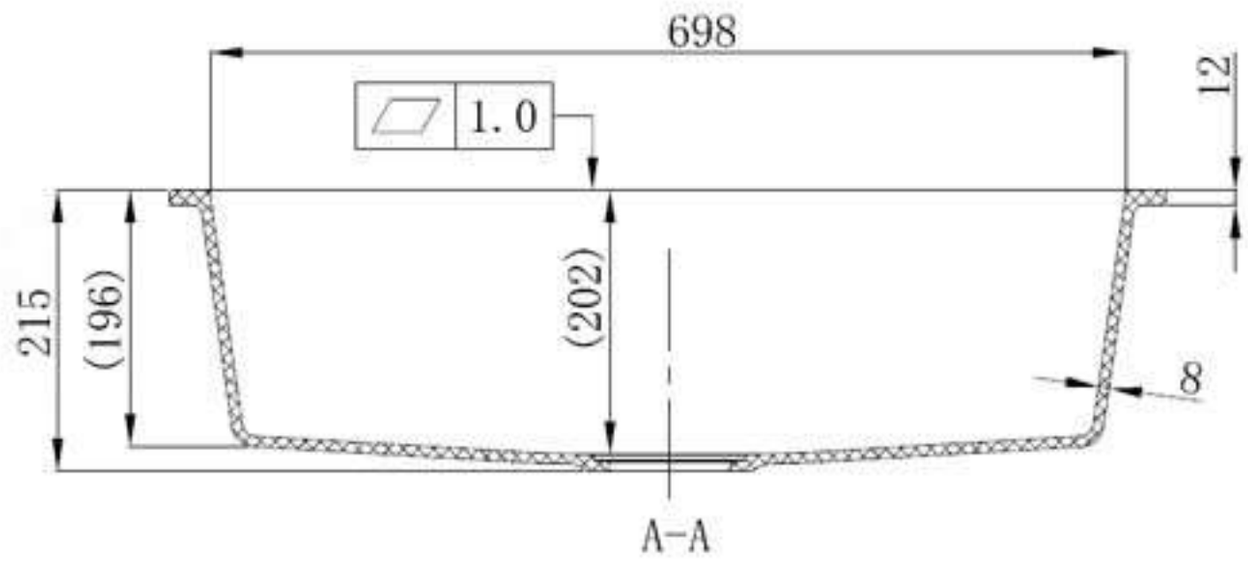
698
1.0
12
215
(196)
(202)
8
A-A