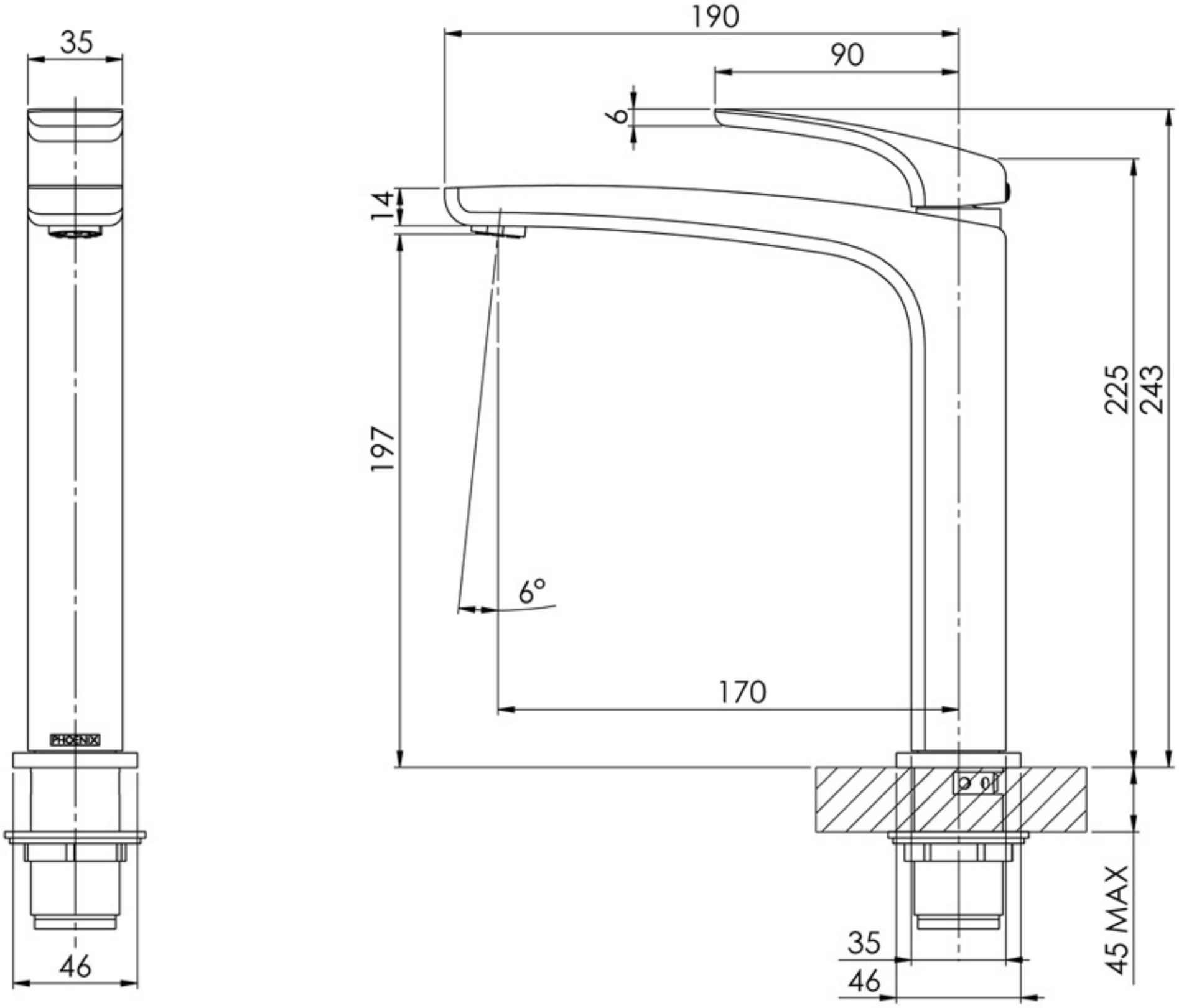
35
190
90
6
14
197
6°
170
225
243
45 MAX
35
46
46
PHOENIX