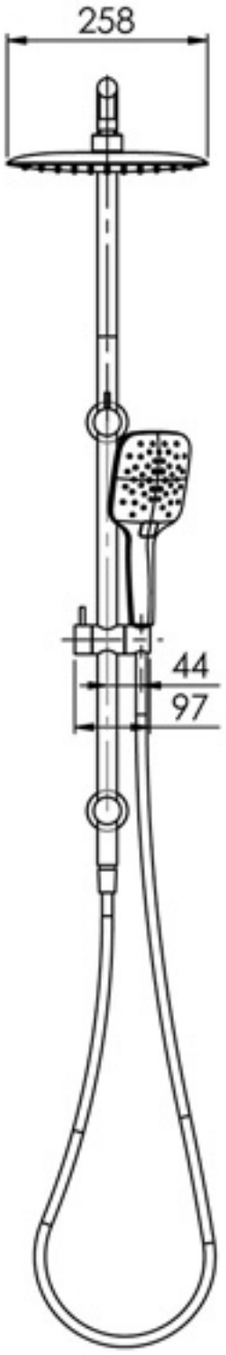
258
44
97

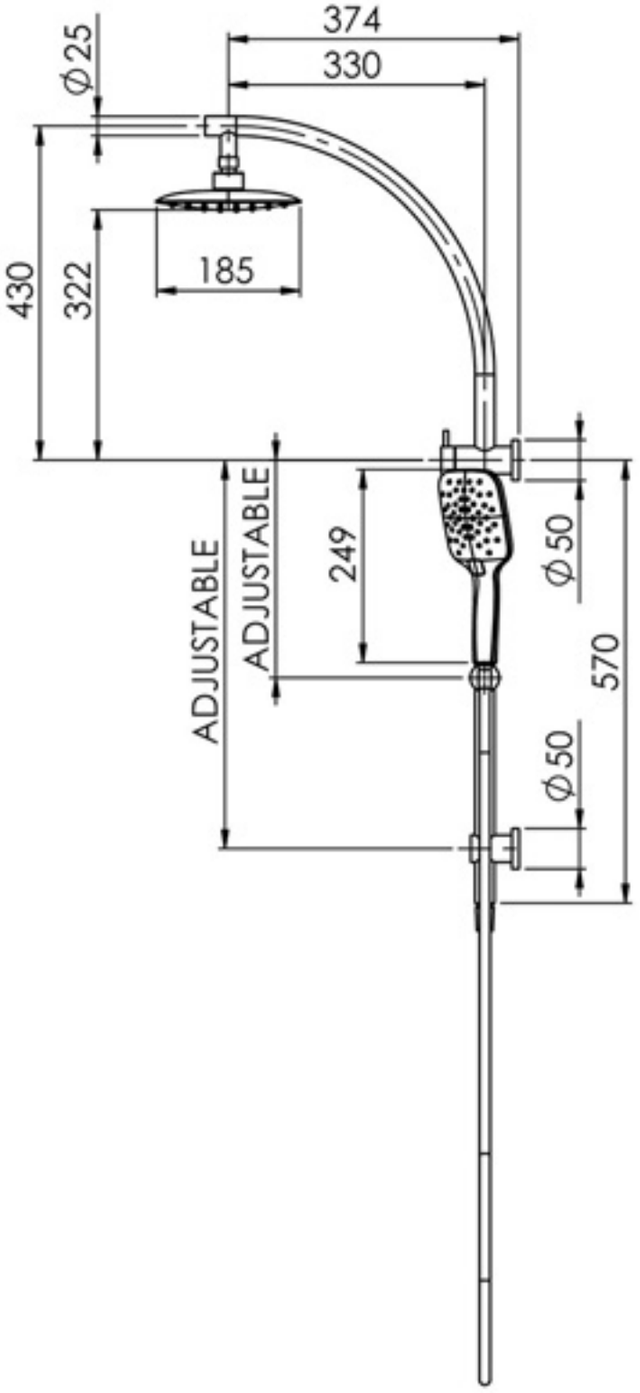
374
330
Ø25
430
322
185
ADJUSTABLE
ADJUSTABLE
249
Ø50
570
Ø50