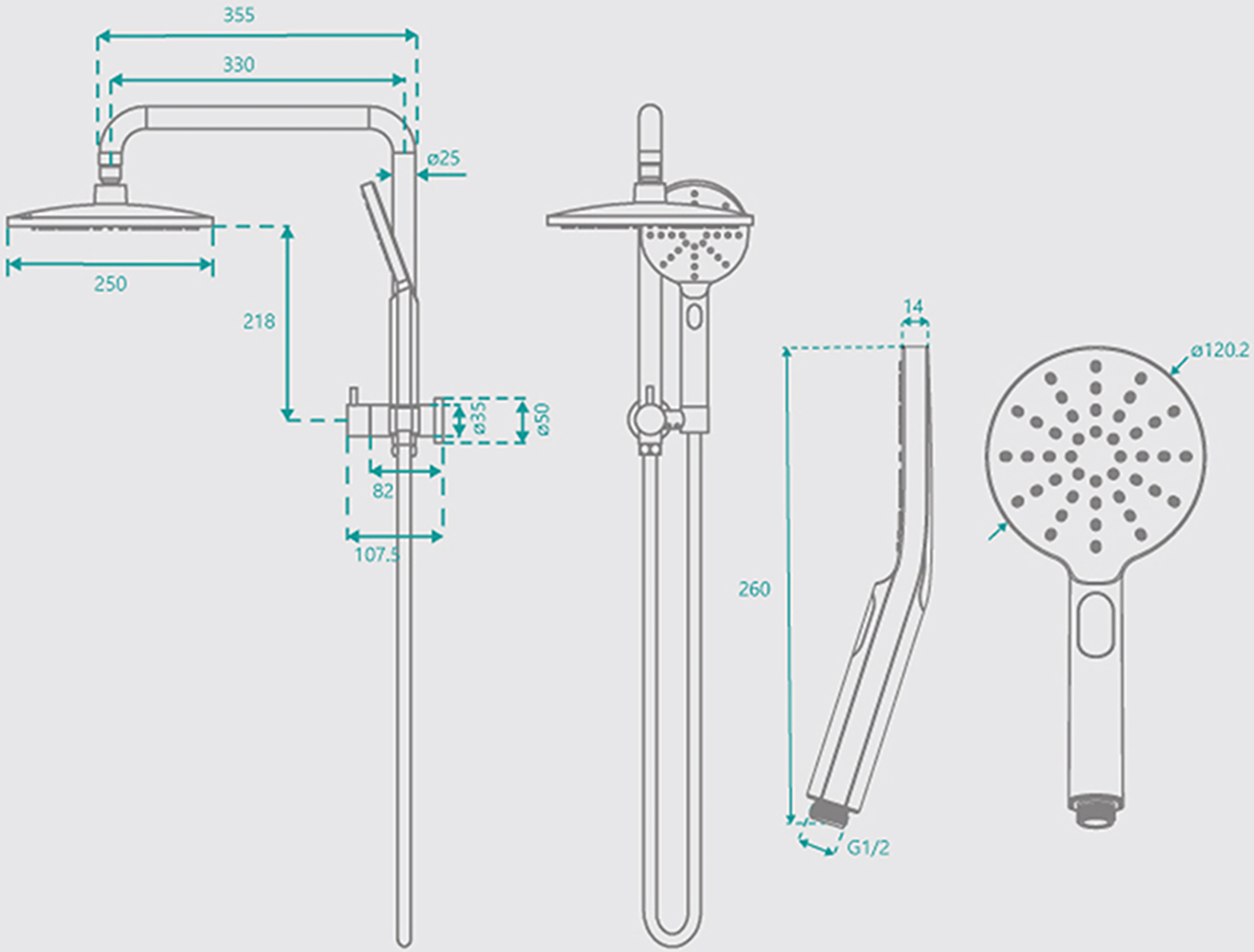
355
330
ø25
250
218
ø35
ø50
82
107.5
14
ø120.2
260
G1/2