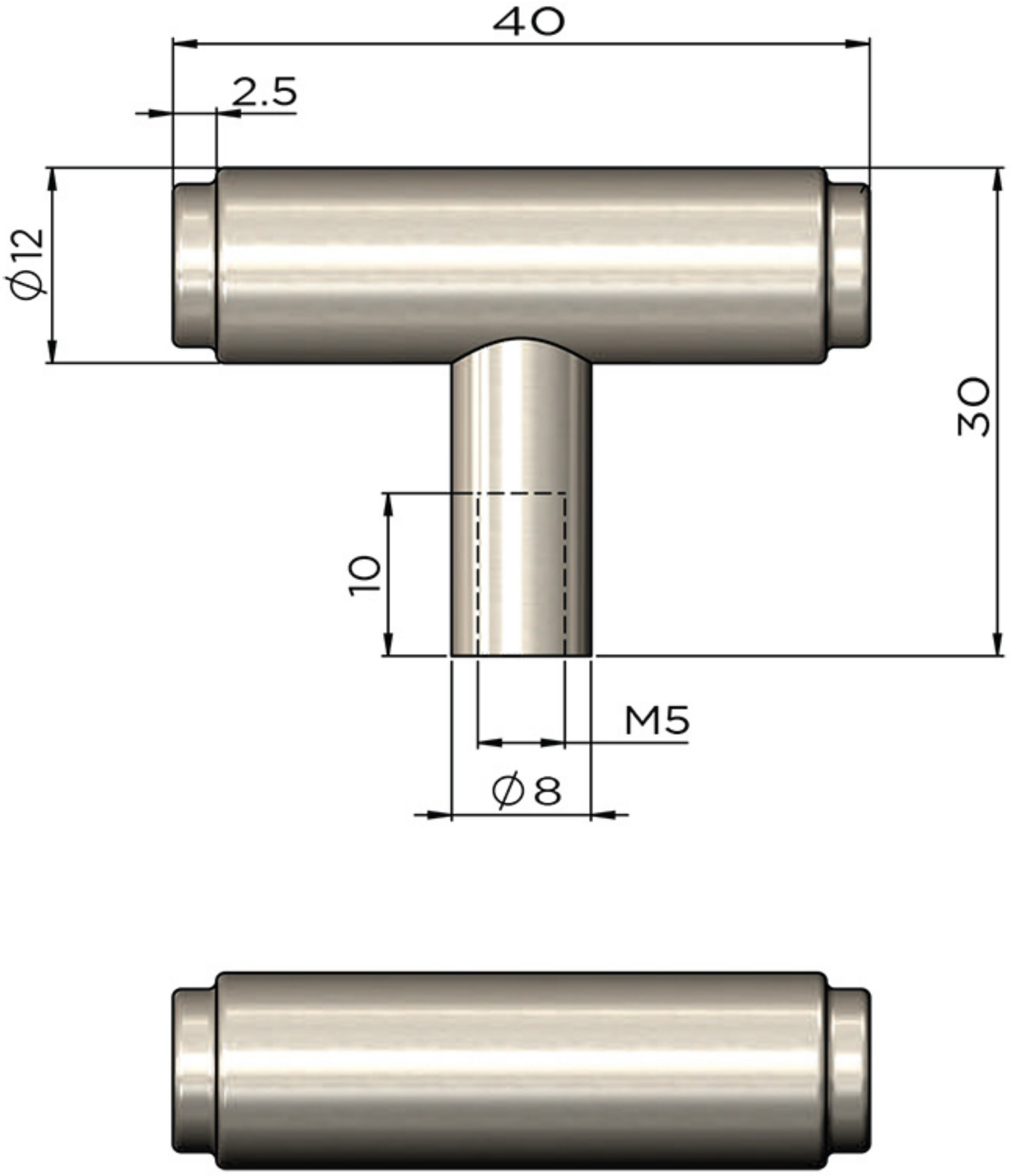
40
2.5
Ø12
30
10
M5
Ø8