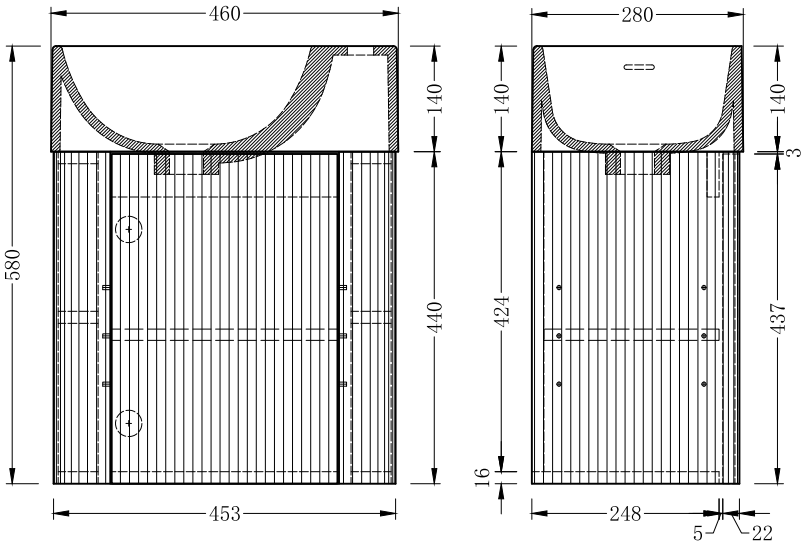
460
280
140
140
140
3
580
424
440
437
16
453
248
5
22

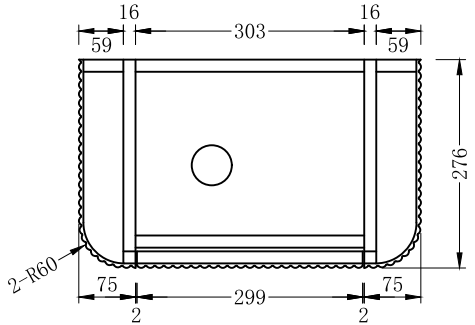
16
303
16
59
59
276
2-R60
75
299
75
2
2

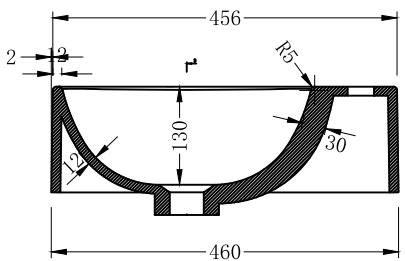
456
2
R5
130
30
12
460

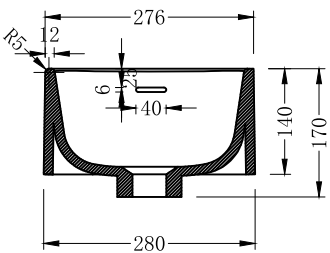
276
R5
12
6
40
140
170
280

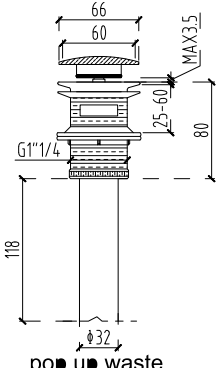
66
60
MAX3.5
25-60
80
G1"1/4
118
Φ32
pop up waste

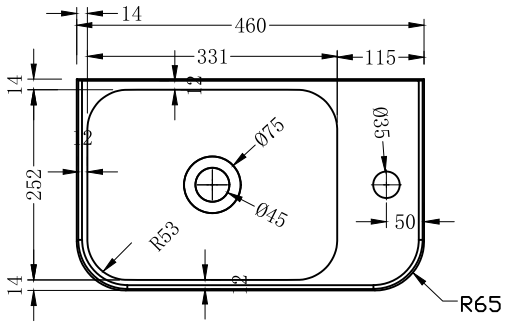
14
460
331
115
14
12
12
252
Ø75
Ø45
Ø33
50
R53
14
2
R65