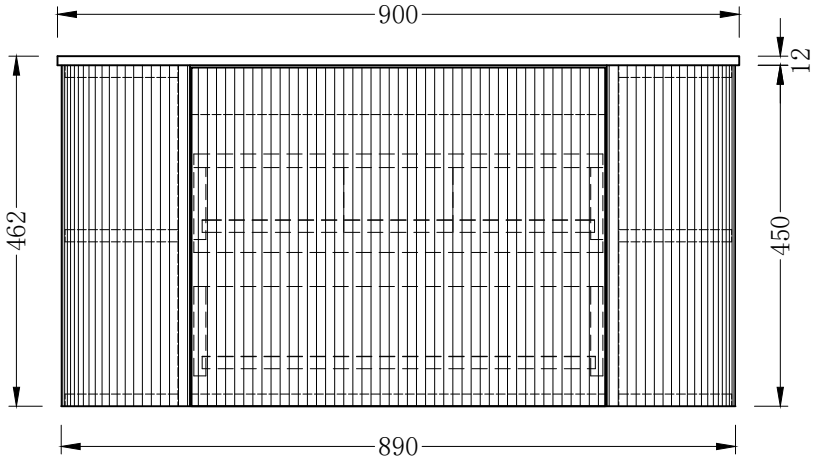
900
12
462
450
890

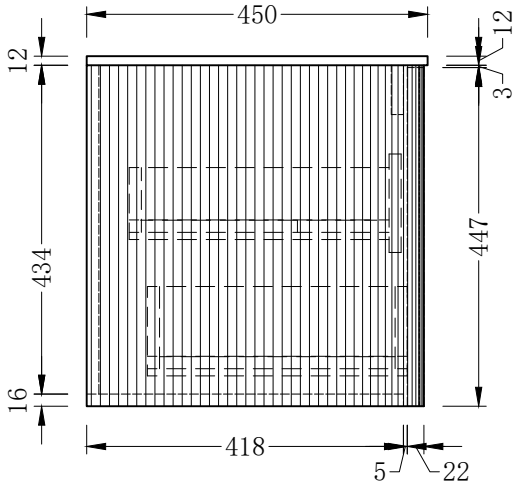
450
12
12
3
434
447
16
418
5
22

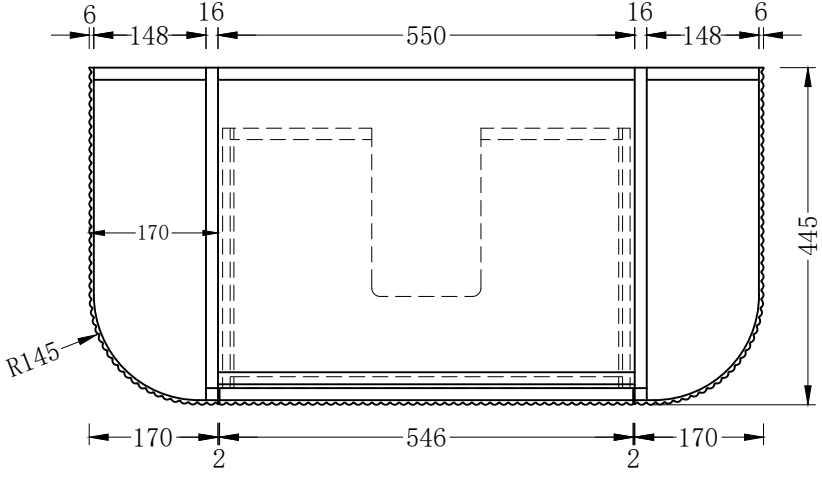
6
148
16
550
16
148
6
445
170
R145
170
546
170
2
2

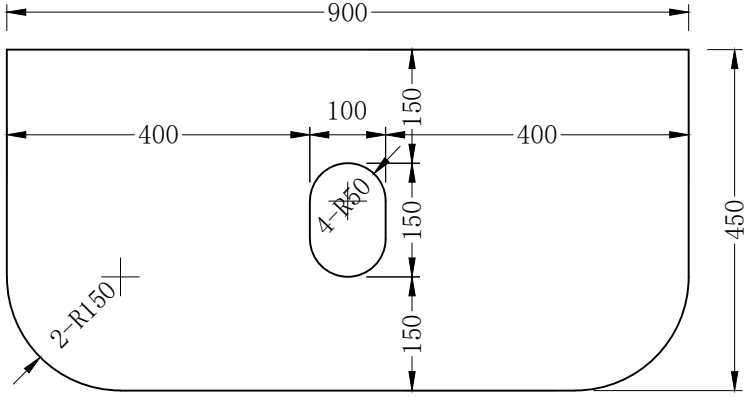
900
400
100
150
400
4-R50
150
450
2-R150
150