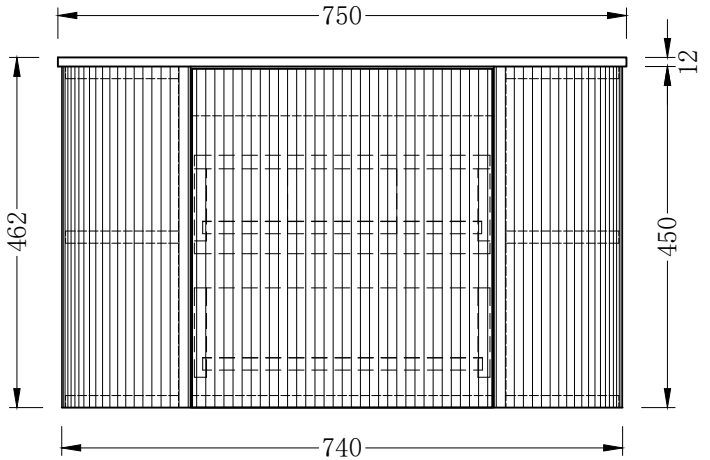
750
12
462
450
740

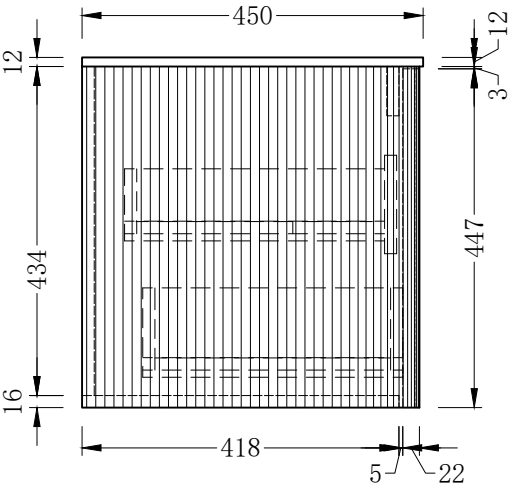
450
12
12
3
434
447
16
418
5
22

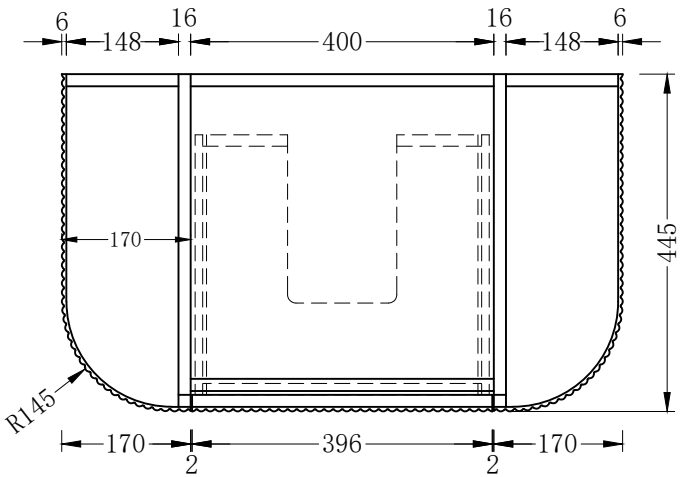
6
148
16
400
16
148
6
170
445
R145
170
2
396
2
170

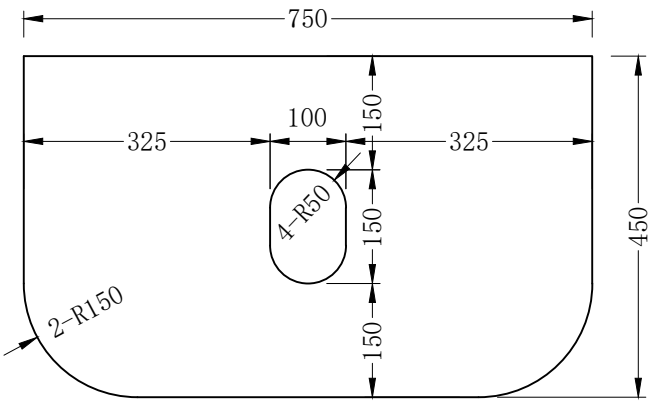
750
325
100
150
325
4-R50
150
450
2-R150
150