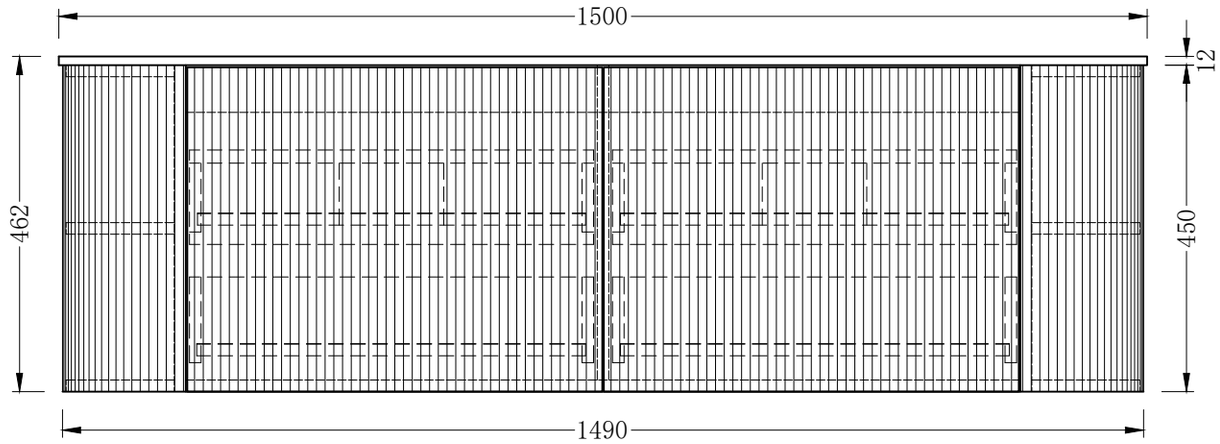
1500
12
462
450
1490

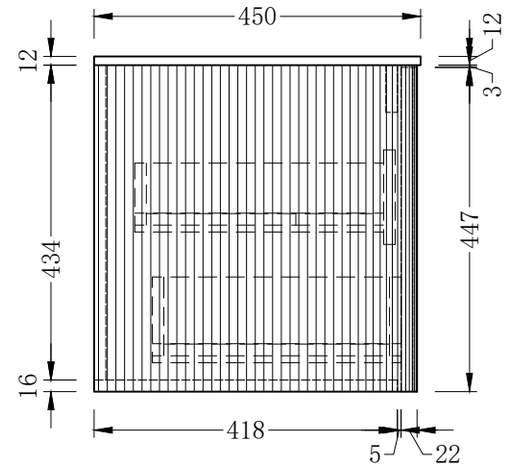
450
12
12
3
434
447
16
418
5
22

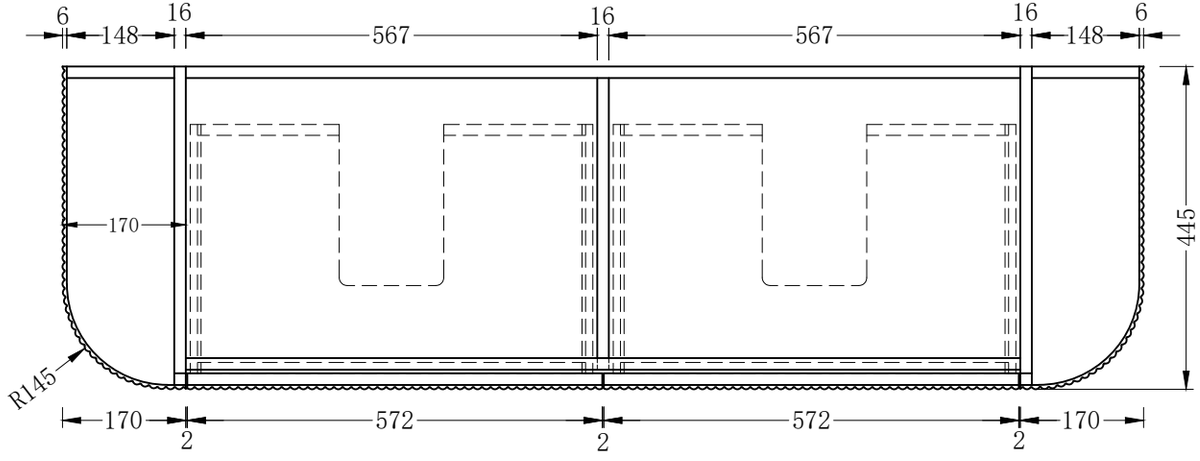
6
148
16
567
16
567
16
148
6
170
445
R145
170
2
572
2
572
2
170

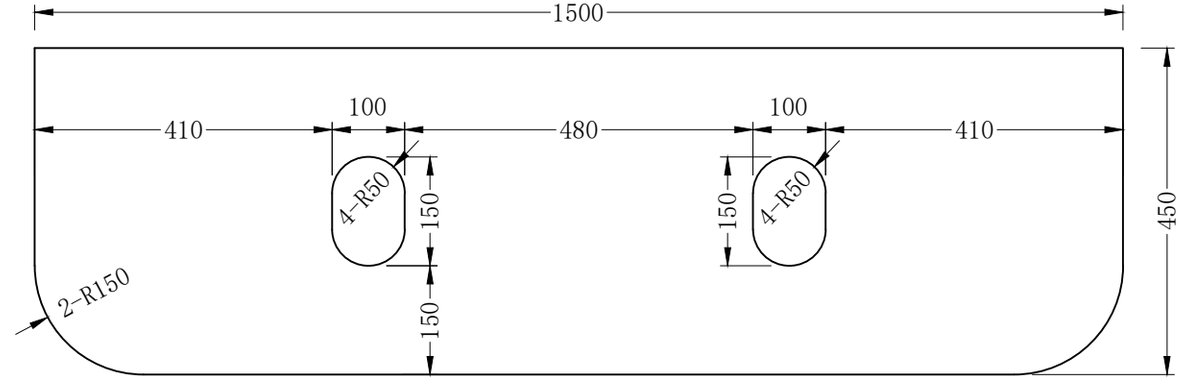
1500
410
100
480
100
410
4-R50
150
150
4-R50
150
450
2-R150