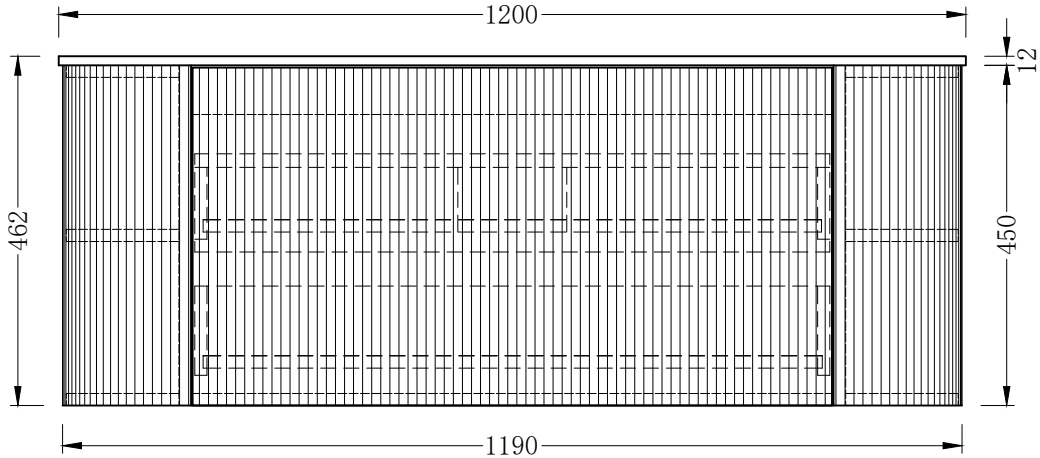
1200
12
462
450
1190

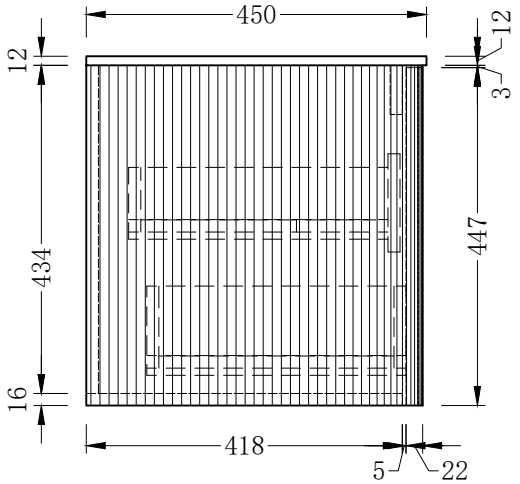
450
12
12
3
434
447
16
418
5
22

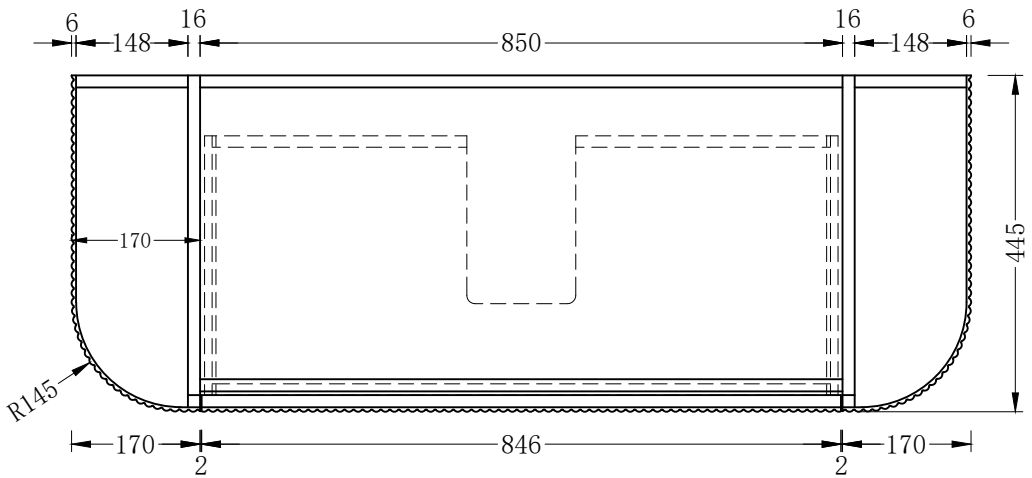
6
148
16
850
16
148
6
170
445
R145
170
2
846
2
170

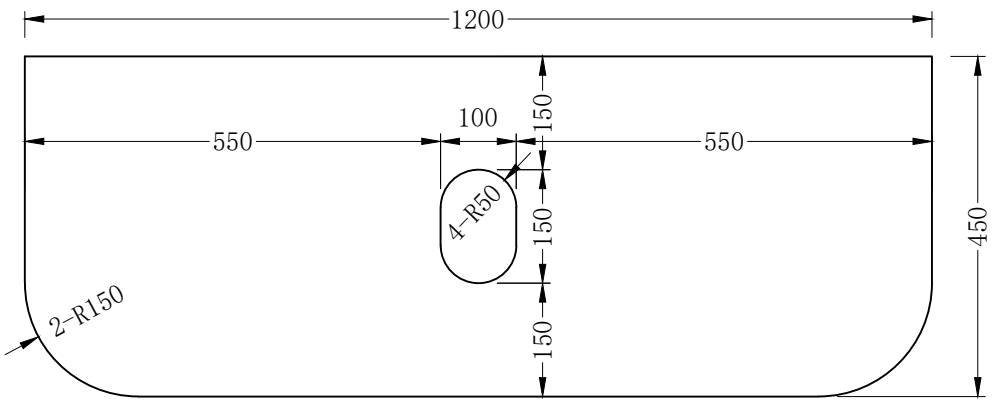
1200
550
100
150
550
4-R50
150
150
450
2-R150