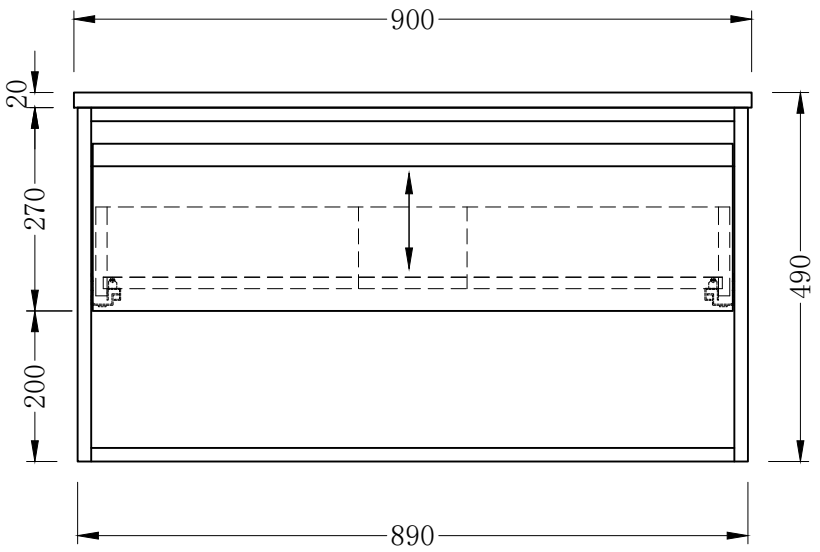
900
20
270
200
490
890

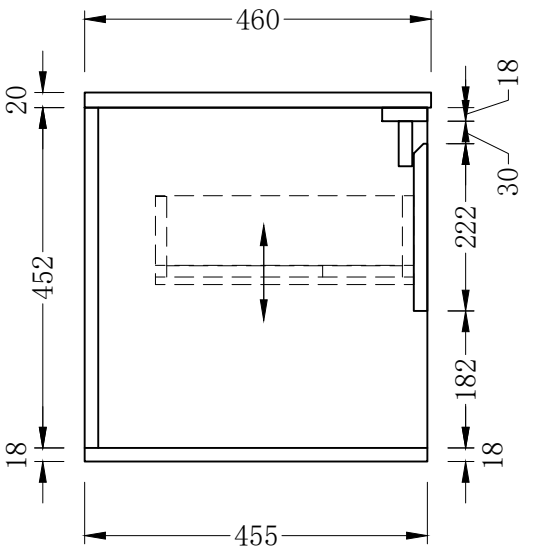
460
20
452
18
18
30
222
182
18
455

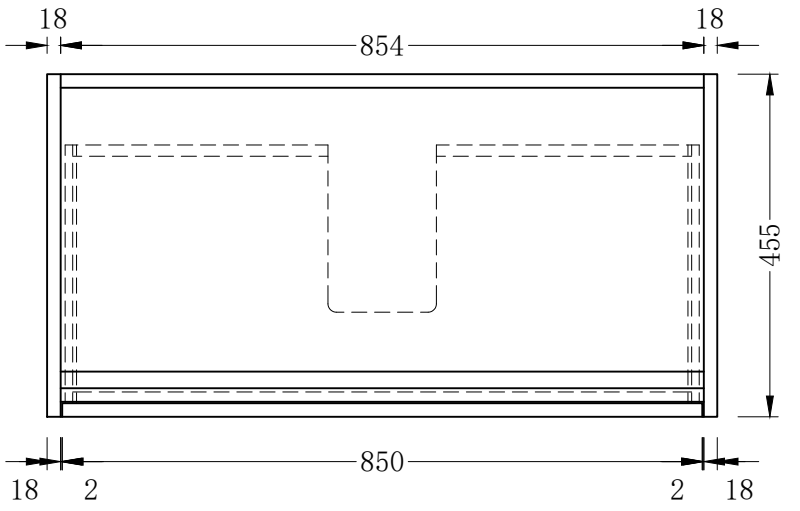
18
854
18
455
18
2
850
2
18

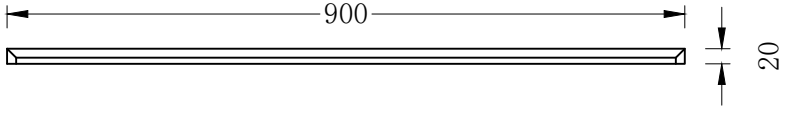
900
20

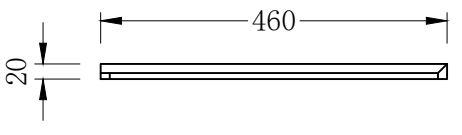
460
20

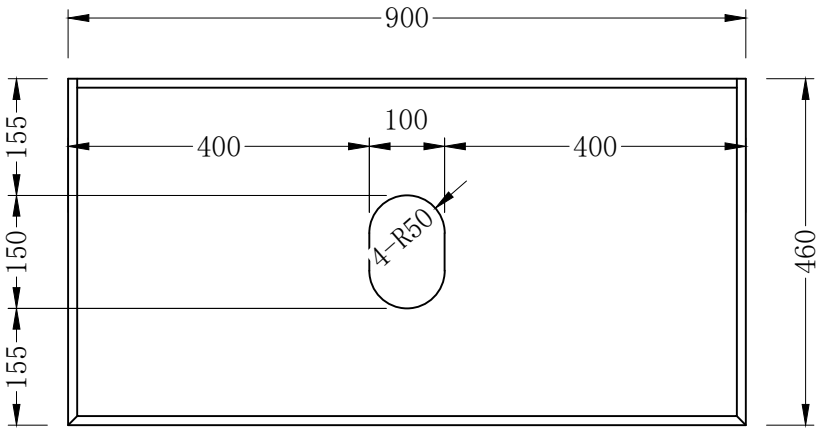
900
155
150
155
100
400
400
4-R50
460