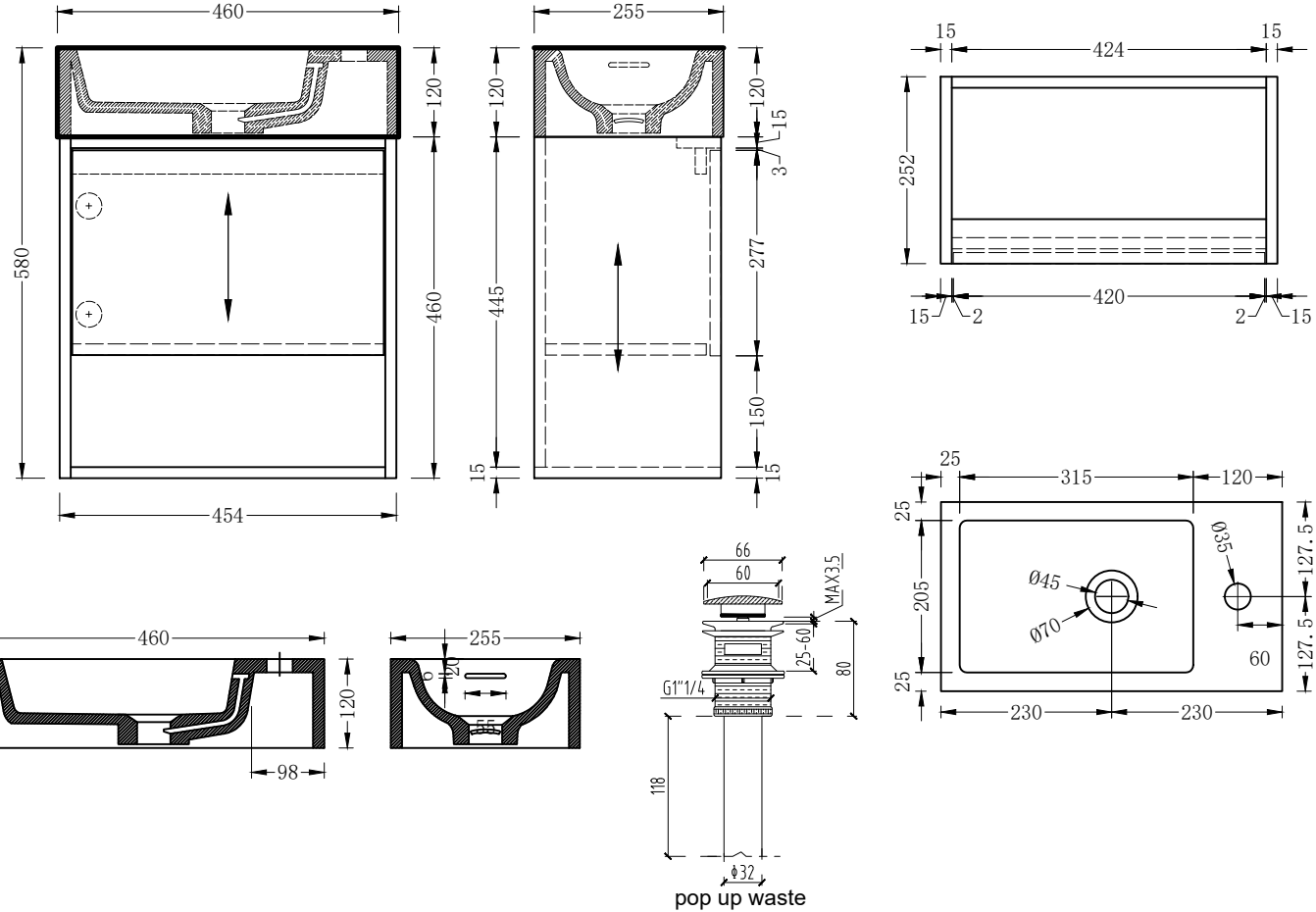
460
255
580
120
460
454
120
445
15
120
15
3
277
150
15
15
424
252
420
15
2
2
15
25
315
120
25
205
25
Ø35
Ø45
Ø70
127.5
127.5
60
230
230
460
120
98
255
20
6
55
66
60
MAX3.5
25-60
80
G1"1/4
118
Φ32
pop up waste