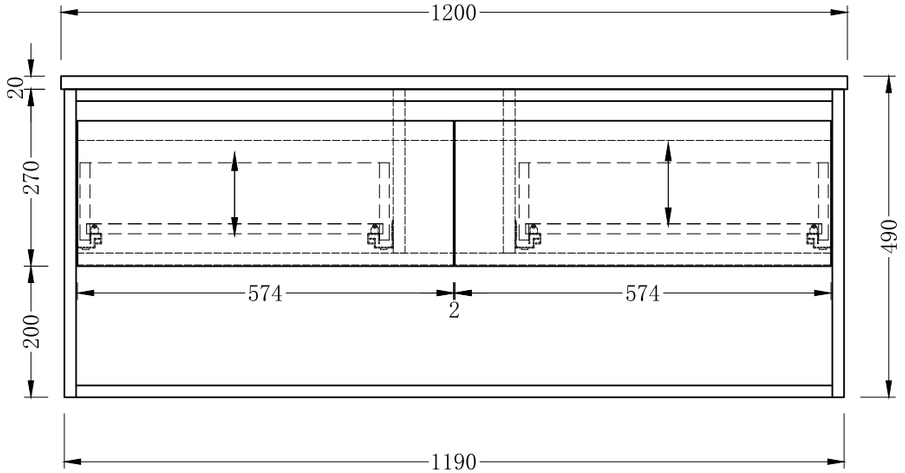
1200
20
270
200
574
2
574
490
1190

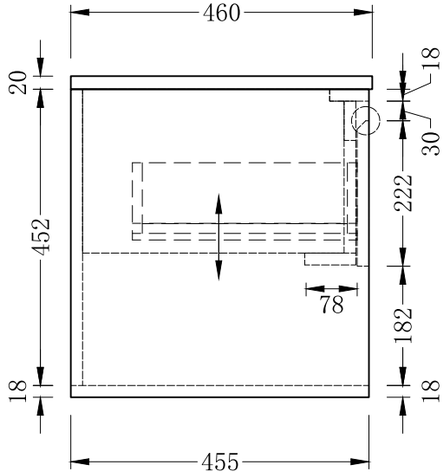
460
20
452
18
78
18
30
222
182
18
455

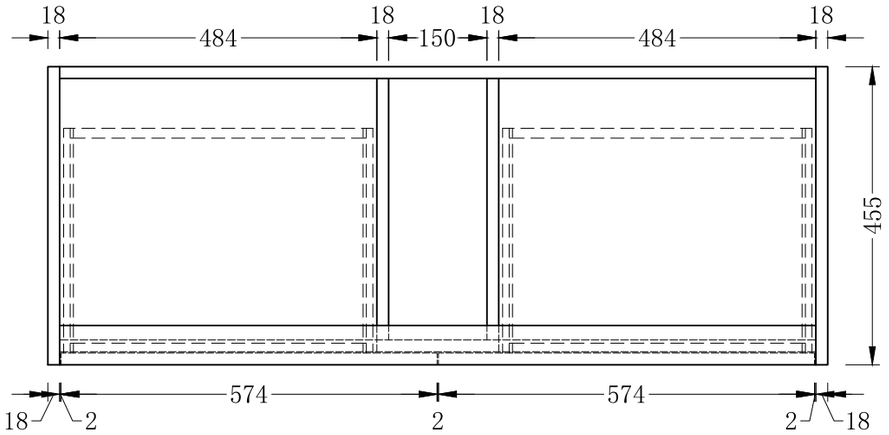
18
484
18
150
18
484
18
455
18
2
574
2
574
2
18

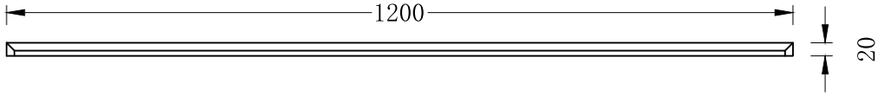
1200
20

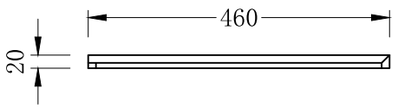
460
20

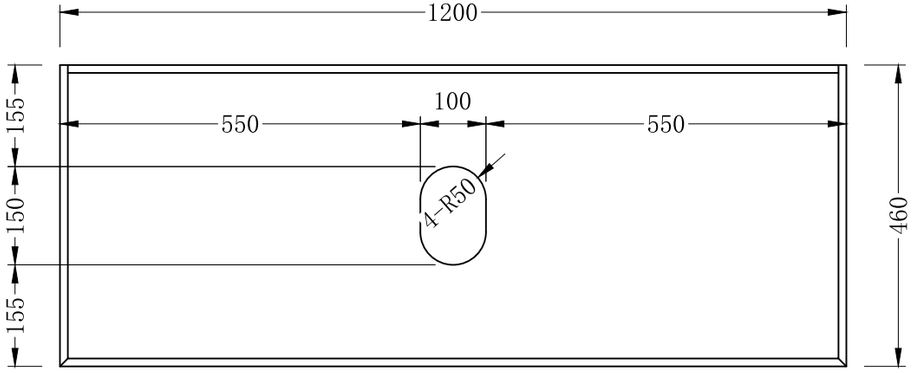
1200
155
150
155
550
100
550
4-R50
460