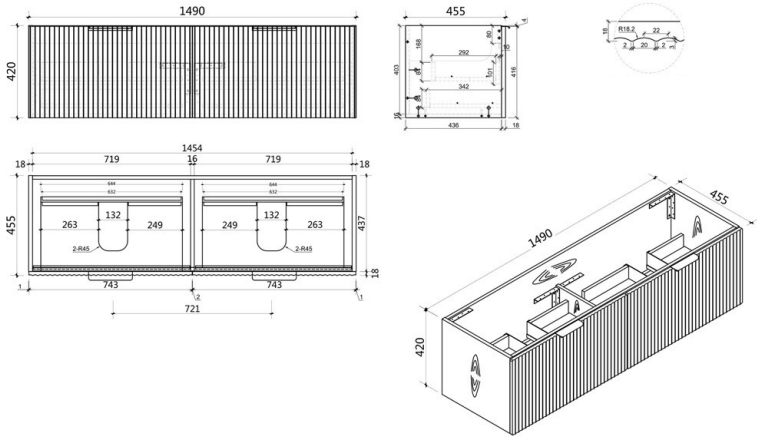
1490
420
455
1454
719
16
18
263
132
249
2-R45
437
743
721
1490
455
420

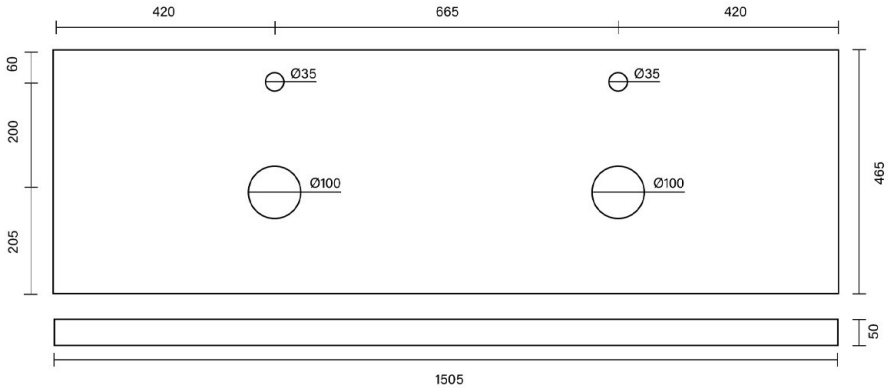
420
665
420
60
200
205
Ø35
Ø100
465
50
1505

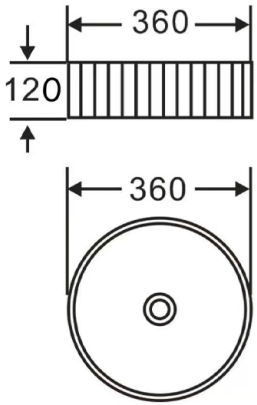
360
120
360