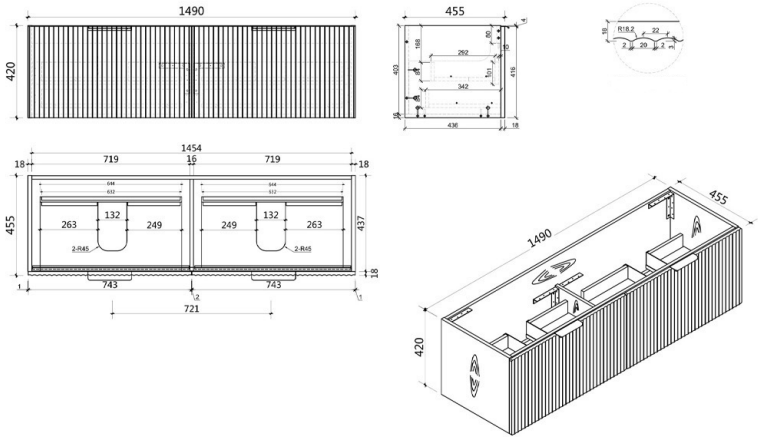
1490
420
455
1454
719
16
719
18
18
455
263
132
249
249
132
263
437
2-R45
2-R45
18
743
743
721
1490
455
420

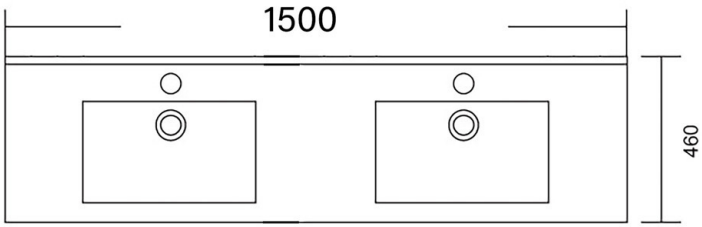
1500
460

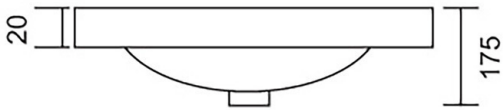
20
175