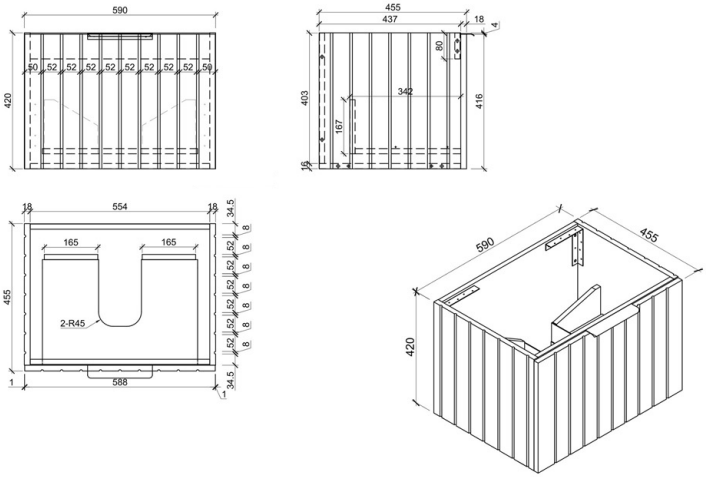
590
420
455
437
18
4
80
403
342
416
167
19
554
165
165
455
2-R45
588
34.5
8
52
1
590
455
420

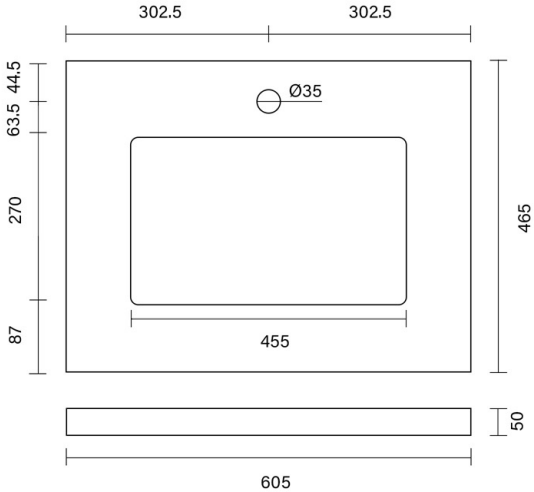
302.5
302.5
44.5
63.5
270
87
Ø35
465
455
50
605