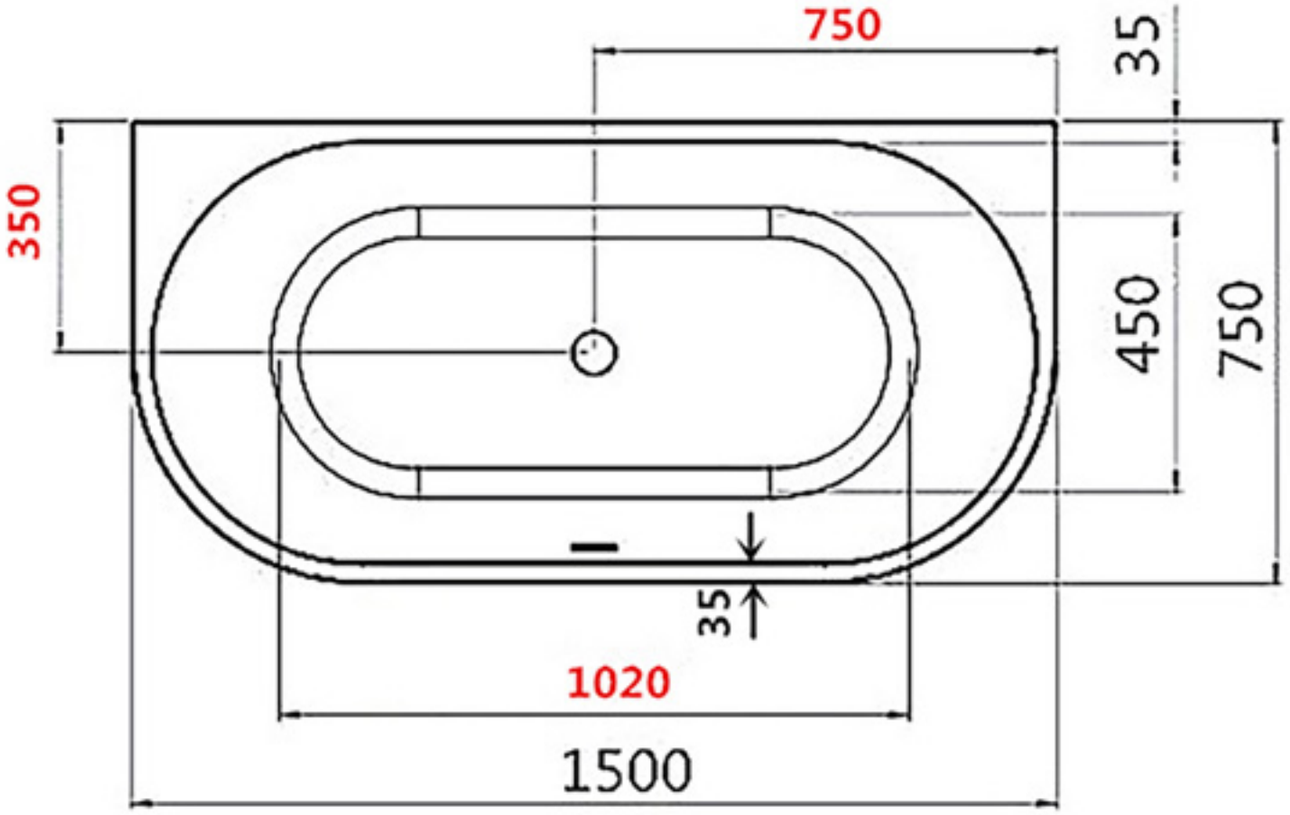
750
35
350
450
750
35
1020
1500

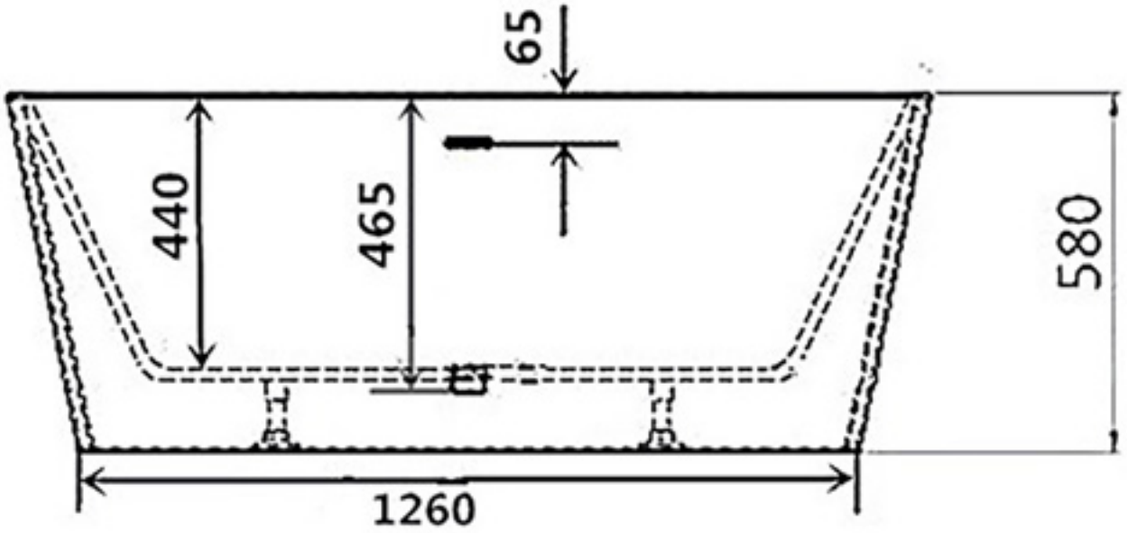
65
440
465
580
1260

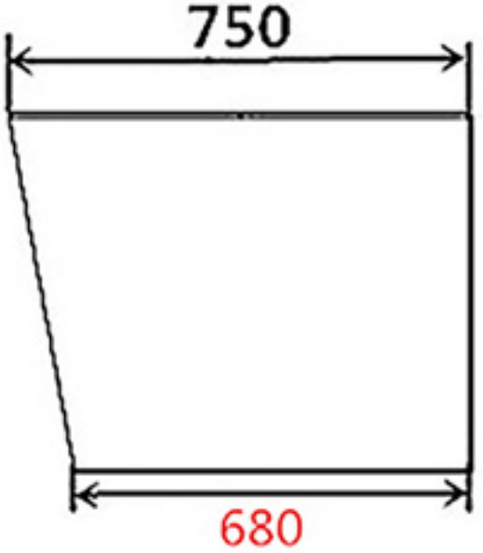
750
680