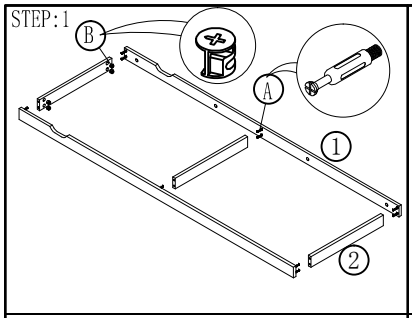

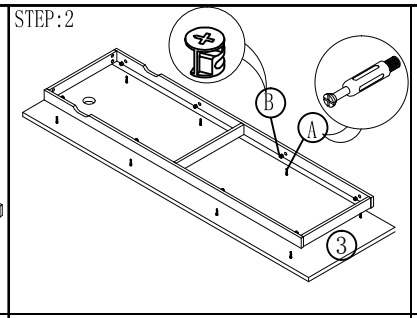

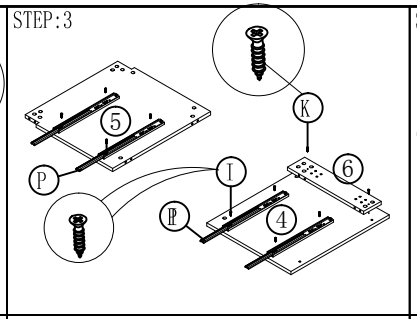

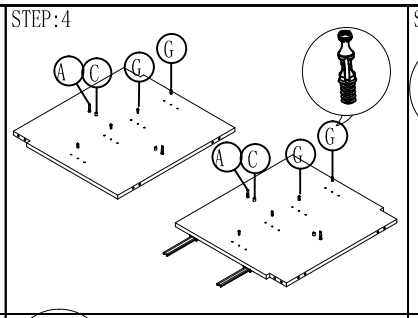

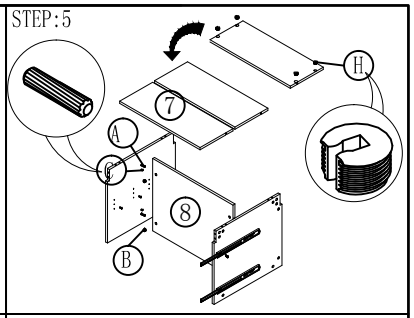

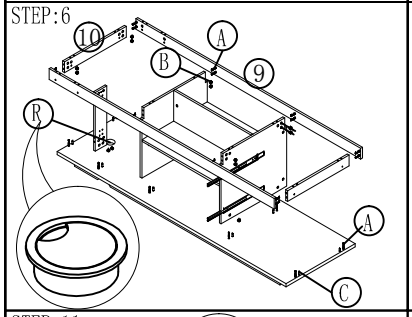

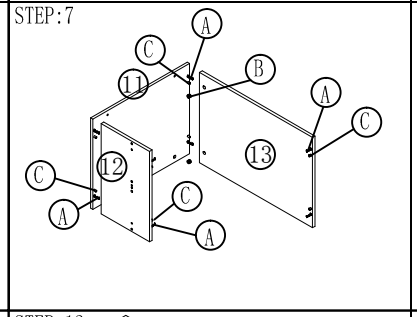

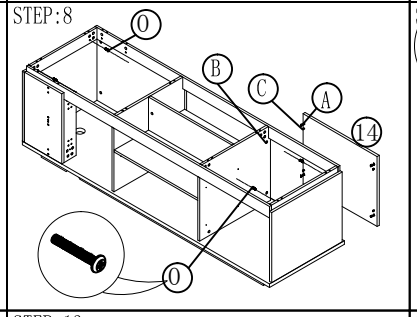

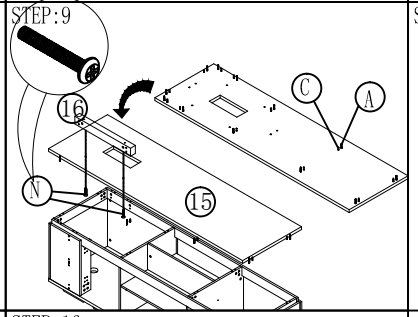

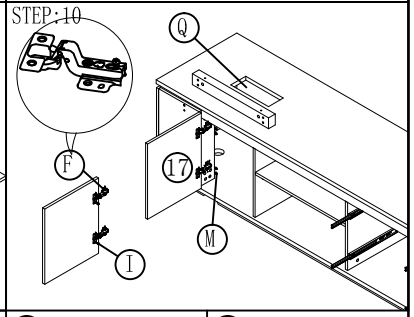

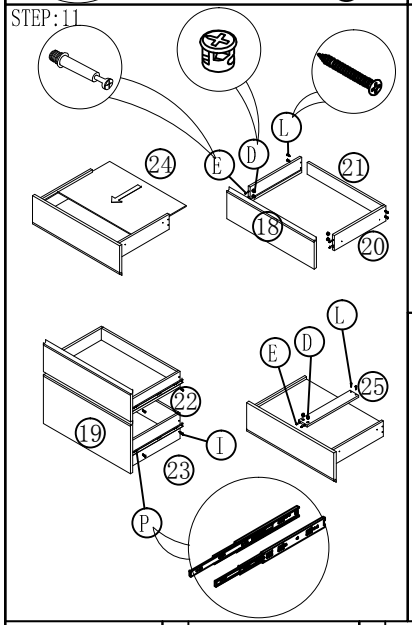

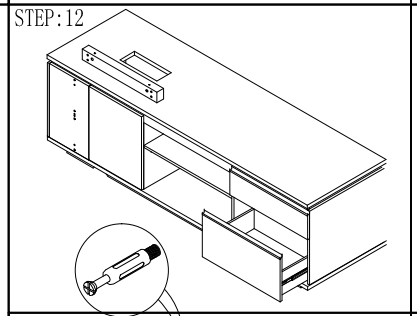

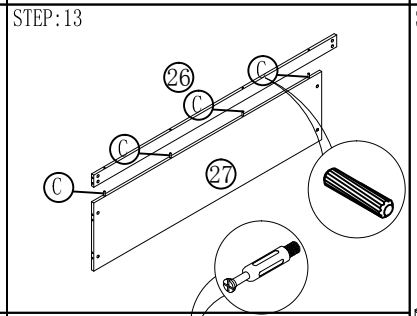

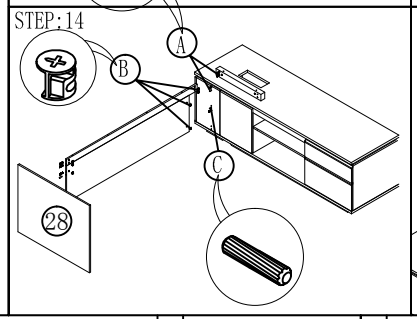

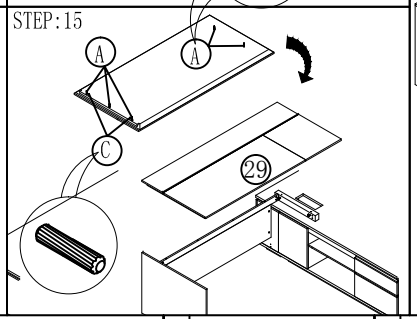

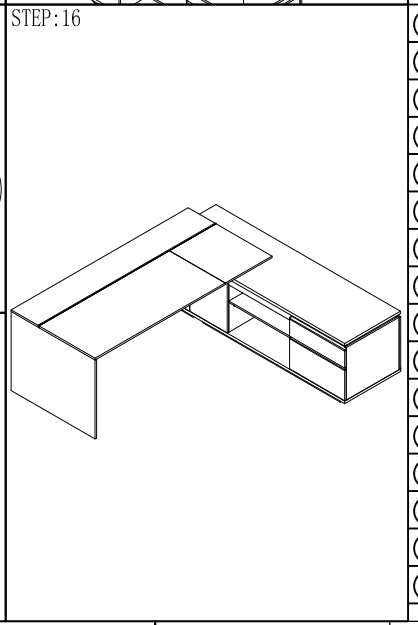

①	1780*60*16=2	⑰	400*484*16=1
②	468*60*16=3	⑱	592*180*16=1
③	1980*600*25=1	⑲	592*302*16=1
④	566*486*16=1	⑳	350*90*12=2
⑤	566*520*16=2	㉑	510*70*12=1
⑥	440*100*16=2	㉒	510*130*12=1
⑦	668*274*16=2	㉓	350*150*12=2
⑧	670*520*16=1	㉔	521*355*5=2
⑨	1946*80*16=2	㉕	350*60*12=2
⑩	533*80*16=2	㉖	1649*70*16=1
⑪	600*486*16=1	㉗	1547*400*16=1
⑫	300*486*16=1	㉘	735*899*51=1
⑬	701*486*16=1	㉙	1900*900*51=1
⑭	594*486*16=1		
⑮	1980*600*25=1		
⑯	568*70*50=1		

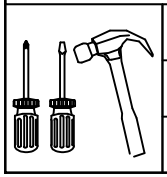

A	93 PCS	D	12 PCS	G	8 PCS	J	M4*16 8 PCS	M	M5*10 4 PCS	P	2 PCS		
B	93 PCS	E	12 PCS	H	8 PCS	K	M4*25 2 PCS	N	M6*40 2 PCS	Q	1 PCS		
C	52 PCS	F	2 PCS	I	M4*14 20 PCS	L	M3*30 12 PCS	O	M6*25 6 PCS	R	1 PCS		

Installation sheet

22MKD164