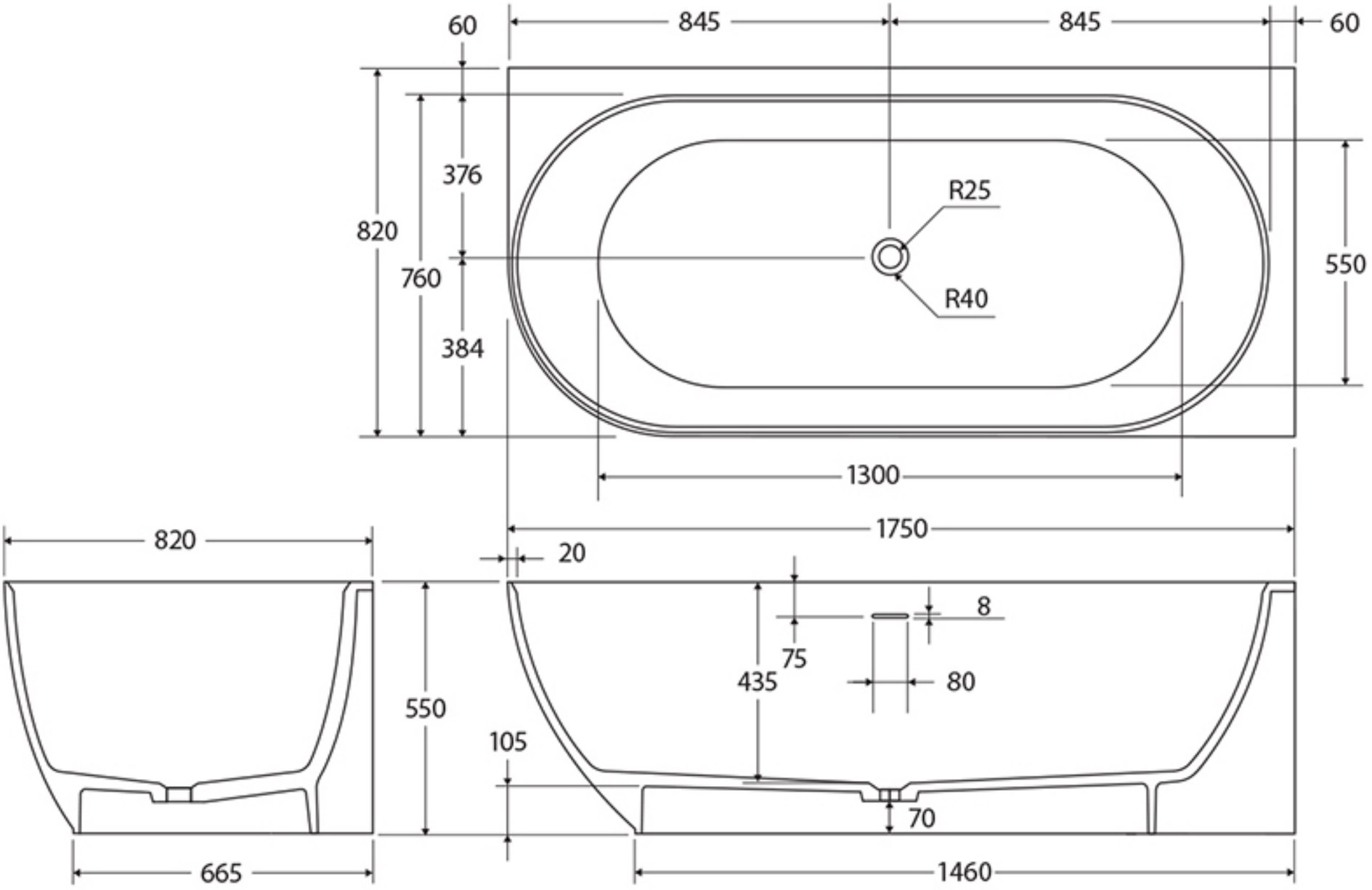
60
845
845
60
376
820
760
384
R25
R40
550
1300
1750
820
20
8
75
435
80
550
105
70
665
1460